СПОНСОРЫ ЖУРНАЛА

«СОМЕХКАСТОРИЯ»
покупает
пушко-меховое
сырье.
Телефон
(095)323-43-84,
факс 323-43-81

«АО Звероплемзавод»
ВЯТКА
Кировской обл,
Телефон
(833)62-4-89,
факс 62-55-36

телефон (846-61)
2-54-43,5-02-31
факс 5-16-92

Кролиководство и Звероводство

ISSN 0023-4885

3·97

Вологодская областная универсальная научная библиотека
www.booksite.ru

Rodniki fur hats boa

ПЛЕМЕННОЙ ЗАВОД АОЗТ «РОДНИКИ»

по разведению пушных зверей, используя современные технологии, выращивает и продает по умеренным договорным ценам племенной молодняк. У вас есть возможность большого выбора — хозяйство имеет крупные производственные стада пушных зверей:

НОРКИ СТАНДАРТНЫЕ (“ДИКИЕ”)

16 тыс. самок, средняя живая масса молодняка к ноябрю — самок 1400 г, самцов 2600 г, шкурок особо крупных размеров А и Б 44%, в том числе А — 25,4%, крупных — около 38%

ПЕСЦЫ

1700 самок. Звери крупного размера (молодые самки — 6 кг, самцы — 6,4 кг), отличаются уравненным опушением среднего тона окраски, в том числе серебристый песец — высокопродуктивный, консолидированный по окраске, с большой интенсивностью платиновых волос; вуалевый — коротковолосый, с длиной ости 38—50 мм; единственный в стране родниковский тип песца тень, имеющий высокие продуктивные качества, соответствующие характеру селекционного достижения. В партиях получаемой пушнины преобладают шкурки нулевых размеров, в том числе 0 — свыше 40%, 00 — 30—40% и выше — более 11%

ЛИСИЦЫ СЕРЕБРИСТО-ЧЕРНЫЕ

850 самок отличаются крупным размером (молодые самки 5,3 кг, самцы 6 кг) с густым средним по высоте волосяным покровом, уравненным по длине и окраске; шкурок размеров 00 и 0 — свыше 34%

Обращайтесь к нам за дополнительной информацией
по телефонам
(095) 501-5472, 501-5311
или по адресу:
140143, п/о Родники, Московская обл., Раменский р-н.

Вологодская областная универсальная научная библиотека
www.booksite.ru

ДВУХМЕСЯЧНЫЙ НАУЧНО-ПРОИЗВОДСТВЕННЫЙ ЖУРНАЛ УЧРЕЖДЕН ИЗДАТЕЛЬСТВОМ «КОЛОС»

Москва, «Колос»

Кролиководство и Звероводство

МАЙ — ИЮНЬ 3·97

Основан в 1910 г.

Главный редактор А. Т. ЕРИН

Исполнительный директор — заместитель главного редактора Д. Н. ПЕРЕЛЬДИК

Редакционная коллегия:

Н. А. БАЛАКИРЕВ, С. А. БЫКОВ, Б. И. ВАГИН, В. Л. ГЛУХОВ, С. П. КАРЕЛИН, К. С. КУЛЬКО, В. М. ЛАПЕНКОВ, Л. В. МИЛОВАНОВ, В. В. МИРОСЬ, А. П. НЮХАЛОВ, В. Г. ПЛОТНИКОВ, Е. А. СИМОНОВ, В. С. СЛУГИН, В. Ф. СПИРИДОНОВ, С. Г. СТОЛБОВ, И. Т. ХАУСТОВ, Т. М. ЧЕКАЛОВА

Художественное и техническое оформление Н. Х. ПАНКИНОЙ

Корректор Л. А. КОТОВА

© «Кролиководство и звероводство», 1997

В НОМЕРЕ

На дальнем Западе России 2
Милованов Л. В. Век отечественного звероводства 10
Малинина Е. М. Короткое продолжение 9
Шуринов С. П. Любовью сына 13
НАУКА И ПЕРЕДОВОЙ ОПЫТ
Корма и кормление
Кладовщиков В. Ф. Новые условия в кормлении пушных зверей 4
Кормление молодняка пушных зверей 5
Карпухина Е. Г., Найденский М. С. Янтарная кислота — стимулятор для кроликов 8
Разведение и племенное дело
Среды для искусственного осеменения кроликов 12
Чем озабочено движение в защиту животных 12
Трапезов О. В., Харламова А. В., Шульга В. А. Глюкокортикоиды и белая пятнистость у норок 14
Пушной рынок. Качество и реализация продукции
Назарова Т. П. Сертификация мехов и меховых изделий 16
Чичварина Л. И., Зурабян К. М., Богданова И. Е., Симонов Е. А. Ресурсосберегающая технология обработки шкурок кролика 17
Дмитриев В. В. Здравствуй, Франкфурт-на-Майне 18
На пушных аукционах 15
В ФЕРМЕРСКИХ ХОЗЯЙСТВАХ И НА ЛИЧНЫХ ПОДВОРЬЯХ
Сообщения с мест
Елецкая пушнина 20
Рылова Е. Г. С крольчатиной сытнее 21
Александров П. И. Внуки и кролики 22
Комов И. А. Глиняная кормушка-поилка 22
Грошев Я. А. Самоочищающаяся клетка 23
С заботой о кормах
Морозов М. К. Силосование кормов 24
Гущин М. К. Досушка сена 24
Данилов Ф. Ф. Нехитрый культиватор 25
Родионов Л. К. Коса-серпан 25
Сделай сам
Жашков А. А. Удобное приспособление 26
Несколько советов 26
ВЕТЕРИНАРИЯ
Литвинов О. Б. Синегнойная палочка, выделенная от песцов и лисиц 27
ЗА РУБЕЖОМ
На VI научном конгрессе по пушному звероводству 29
По страницам специальной литературы 14
КОНСУЛЬТАЦИЯ
Кузнецов Л. В. Техника воспроизводства кроликов 30
Советы врача
Иванов В. И. Позаботьтесь о своих руках 32
Спрашивайте — отвечаем 23, 26, 28

Вологодская областная универсальная научная библиотека
www.booksite.ru

НА ДАЛЬНЕМ ЗАПАДЕ РОССИИ

Калининградская область — самая западная часть России. Это один из самых «звероводческих» регионов, имеющий на своей земле шесть крупных специализированных хозяйств, производящих ежегодно свыше полумиллиона шкурок норки, лисицы, песца, хоря, нутрии и соболя.

Первый зверосовхоз «Гурьевский» на территории области организован в соответствии с распоряжением СМ РСФСР почти сорок лет тому назад — в 1958 г. В последующие годы (1959—1961) построены совхозы «Прозоровский», «Багратионовский», «Новоселовский», «Береговой» и «Мамоновский». Вначале они находились в подчинении районных сельхозуправлений, а с 1969 г.— специального отдела управления сельского хозяйства области.

В 1972 г. образован трест «Калининградзверопром», объединивший все зверосовхозы и существующий до настоящего времени уже под другим названием и с несколько отличными функциями — ПО «Калининградпушнина». Руководил им с момента основания в течение шестнадцати лет до своей трагической гибели А. М. Киселев, много полезного сделавший для развития пушного звероводства. Именно в эти годы калининградские зверосовхозы стали одними из ведущих в отрасли. Да и в настоящее время они не сдают своих позиций, настойчиво переносят все невзгоды и тяготы нынешних реформ.

В преддверии 40-летия пушного звероводства в Калининградской обл. мы попросили директоров хозяйств производственного объединения «Калининградпушнина» рассказать о том, как выживает сейчас отрасль, о ее проблемах и перспективах.

Н. П. МАРЮКОВ (председатель Совета директоров ПО «Калининградпушнина», директор ТОО «Зверохозяйство «Гурьевское»):

— В наше объединение с 1991 г., когда нас вынудили изменить статус — преобразоваться в товарищества,— входит пять зверохозяйств области и межхозяйственный холодильник (ТОО «Ладушкинское»). Агрофирма «Прозоровская» после приватизации вышла из объединения.

Аппарат «Калининградпушнины» состоит всего из трех специалистов: Н. А. Краевой — директора объединения, экономиста; А. П. Луковской — главного специалиста и В. С. Макушкиной — бухгалтера. Они занимаются сбором информации о поставщиках кормов, оборудования, ветпрепаратов, о потребности в них хозяйств, ценах на рынке; осуществляют связь с продавцами, таможней; ведут поиск покупателей на пушнину, участвуют в оформлении договоров на куплю-продажу и многое другое.

Еженедельно директора собираются на совет, на котором решают возникающие проблемы. Мы все равны и у нас хорошие товарищеские отношения, взаимовыручка. Нам доверяют и нас всячески поддерживают коллективы хозяйств, большинство руководителей которых работают в них много лет. Важно и то, что все наши предприятия приближены к рынку сбыта и поставки кормов — рядом крупнейшие рыбный и торговый порты. Калининградская область объявлена свободной экономической зоной, и соответственно мы освобождены от НДС, таможенных пошлин, имеем небольшие транспортные затраты. Все это положительно сказывается на экономическом состоянии хозяйств. Конечно, и не только это.

В связи с тем что не можем себя обеспечить кормами за счет местных ресурсов, а вести их из России сложно и дорого, мы уже четыре года получаем субпродукты, рыбные отходы, рыбную, мясную и кровяную муку в основном из Дании, других скандинавских и европейских стран. Как правило, имеем дело с одними и теми же поставщиками, которые нас не подводят. Конечно, максимально используем и местные корма — субпродукты с мясокомбинатов, рыбу-прилов — в летнее время, в основном кильку и салаку. Некоторые хозяйства везут корма из Литвы. Практикуем также переработку тушек зверей в варено-мороженые брикеты и получаем кормовой жир. Этим занимается межхозяйственный холодильник.

В последние годы нам удалось стабилизировать поголовье основного стада. А к началу текущего года в среднем по всем хозяйствам увеличили его примерно на 5 %. Мы также сохранили достаточно высокие показатели воспроизводства пушных зверей. Так, средний деловой выход молодняка в расчете на самку норки в целом по объединению в 1994 г. составлял 4,97 щенка (106,5 тыс. основных самок), 1995 г.— 4,58 (107,5) и в 1996 г.— 4,90 гол. (107,2). В минувшем году при поголовье около тысячи самок серебристо-черных лисиц средний деловой выход молодняка получен на уровне 4 щенков, а от 1,4 тыс. самок песца — свыше 7,6 гол.

На фермах объединения отселекционированы великолепные стада стандартной, серебристо-голубой и сапфировой норок крупного размера с типичной чистотой окраски опушения. В 1996 г. по всем хозяйствам доля особо крупных шкурок норок составила 32...44 %, нормальных — 63...80 %. Неплохие у нас песец и лисица. В «Мамоновском» начали разводить соболей. Для решения задач по селекции и кормлению хозяйства хорошо оснащены самой современной компьютерной техникой (ПК «Пентиум», 486). К сожалению, нам не удалось сохранить норок редких окрасок, не имевших до недавнего времени спроса на рынке. Сложное положение складывается с кроликами и нутриями из-за низких цен на их мясо и шкурки.

Ю. С. УСАТОВ (директор ООО «Мамоновское»):

— Хотел бы дополнить и особо подчеркнуть ту важнейшую особенность, которая способствует успешному движению вперед,— использование во всех хозяйствах объединения современных приемов разведения и кормления зверей, организации труда на фермах. Так, мы широко применяем стимулятор линьки — мелакрил. Только в нашем хозяйстве в минувшем году обработали им 48 тыс. гол. молодняка норок и получили уже в сентябре — на два месяца раньше срока — созревшие шкурки и тут же их с выгодой реализовали. Подобным же образом поступили и в других хозяйствах. Применение гонадотропина для синхронизации гона у норок позволило довести нагрузку на рабочего фермы до 500 самок. Система лечебного голодания помогает оставлять на племя наиболее здоровых животных. Используем и самые современные отечественные поливитаминные препараты «Суперпушновит П» и «Суперпушновит М», а также бенфотиамин, позволяющий скармливать без опаски сырую мороженую тиаминазную рыбу — салаку, кильку, отходы сельди.

О ветеринарной защите животных. Уже несколько лет все наши хозяйства применяют для норок отечественную ассоциированную вакцину против вирусного энтерита, ботулизма, псевдомоноза норок и чумы плотоядных производства ТОО «Биоцентр», а для профилактики алеутской болезни — методику В. С. Слугина и диагностические наборы «Ветзвероцентра».

В организации кормления стремимся также использовать все новое, что позволяет не только вырастить здоровых, крупных зверей с отличной шкуркой, получить нормальный приплод, но и экономно расходовать корма. В этом нам очень помогает компьютерная программа по оптимизации кормления пушных зверей. Ее сейчас активно

Вологодская областная универсальная научная библиотека
www.booksite.ru

применяют почти все хозяйства объединения, что позволяет сократить примерно на 20 % стоимость прокорма животных. Кроме того, появилась возможность создать оптимальные рационы, отвечающие потребностям растущих норок, обработанных мелакрилом.

В. П. РЯБИЧКА (директор ТОО «Агрофирма «Багратионовская»):

— Надеюсь, коллеги поддержат меня, когда нам предоставили свободу и возможность жить совершенно самостоятельно, все мы, здесь присутствующие, решили сохранить наше объединение, и теперь оно очень помогает нам в работе. Его работники — наш «золотой фонд», собирают сведения о рынке, т. е. кем, сколько, где и по какой цене предлагаются необходимые корма, препараты, оборудование, материалы. Кроме того, они информируют покупателей о наличии в хозяйствах пушнины.

В объединении мы согласовываем единые цены, принципы взаимоотношений с поставщиками и покупателями продукции. Совместно выступаем в переговорах с банками о кредитах и т. п. Все это очень помогает нам особенно сейчас, когда надежд на внимание государства к отрасли нет, а бороться с трудностями вместе значительно легче, чем в одиночку.

И еще один актуальный вопрос. У нас прекрасная сапфировая, пастель, серебристо-голубая и стандартная норки, но есть постоянный риск лишиться этого поголовья из-за проблем с алеутской болезнью. Ведь, к сожалению, кроме жесткой выбраковки животных, очень строгих профилактических мер не разработаны методы лечения болезни у норок.

Недавно мы были в гостях с ответным визитом у наших ближайших соседей — польских звероводов, связь с которыми помогли наладить сотрудники журнала «Кролиководство и звероводство». Там на фермах познакомились с их опытом разведения зверей. Надеюсь, что и они увидели у нас много интересного. И надо постараться развивать к взаимной пользе эти завязавшиеся дружеские отношения.

С. Б. ДЕМБИЦКИЙ (директор звероводческого ТОО «Береговой»):

— Полностью согласен со всеми предыдущими высказываниями. Мне кажется, мы выжили потому, что вовремя уяснили хорошую истину, как говорится, «Не верь, не бойся, не проси!». Перестали ждать, что нам что-нибудь дадут, спасут, помогут. Думаю, что эти принципы в настоящее время должны быть основополагающими в работе всех предприятий отрасли. Ведь у части из них имеются примерно сходные с нашими условия. Однако у некоторых не получилось, так как по-прежнему ожидали, что кто-то о них позаботится. Уверен, наши подходы повторить несложно.

В лучшие времена область не обеспечивала нас полностью кормами, а от России мы отрезаны и потому приходится их закупать за рубежом. Надо было учиться кормить по-иному. Не сразу получалось — потеряли в размерах шкурок, но потом все как будто наладилось и даже почувствовалась некоторая успокоенность. А это — плохо! Надо искать новое, двигаться вперед. Ведь наши звероводы всегда славились этим. Мы не остановились, а, наоборот, стали серьезнее заниматься племенной работой, начали переоборудование кормокухонь новыми, мощными зарубежными кормоприготовительными агрегатами. При расчетах с западными фирмами широко используем выручку от продажи пушнины на международных аукционах.

Н. П. МАРЮКОВ:

— Должен подчеркнуть, чтобы не сложилось такого впечатления, что у нас все вопросы решены и живем здесь без проблем. Как известно, в каждом хозяйственном организме что-то надо обновить, реконструировать или построить. В минувшем году в целом затраты на капитальные вложения по объединению составили около 3 млрд руб. В частности, большие работы проведены в хозяйстве «Гурьевском» — завершается здесь газификация жилой и производственной зон, построены жилые дома, баня. В «Мамоновском» реконструированы очистные сооружения, кормокухня, а в «Береговом» возведена на газе котельная для производственной зоны. Мы не оставили идею постройки на базе межхозяйственного холодильника централизованной кормокухни, которая бы снабжала кормосмесями предприятия объединения, ведь расстояния между ними невелики. Но нынешняя кредитная система — настоящее разорение для товаропроизводителя: в коммерческих банках кредиты под 55 % и выше.

Несколько слов об образовании Всероссийской ассоциации звероводческих хозяйств. На областном уровне мы не распались и это принесло свои плоды. Думаю, что выражу мнение всех присутствующих, если подчеркну, что мы поддерживаем идею создания такого объединения российских звероводов.

В заключение нашего разговора хочу поблагодарить редакцию журнала за предоставленную возможность рассказать о нашей работе. Надеемся, что эта информация будет интересной читателям.

Беседу вел Д. Н. ПЕРЕЛЬДИК

ЗАО Звероплемзавод «ВЯТКА» и его ТОО «ВИКА»

реализуют

шкурки пушных зверей и меховые изделия,

а также

оказывают услуги по выделке шкурок норки, песца, лисицы.

У нас цены самые низкие, гибкая система оплаты.

Дополнительная информация по адресу: 613109, Кировская обл., Слободской р-н, пос. Зониха или по телефону (8332) 62-55-36, факс 62-55-36.

Вологодская областная универсальная научная библиотека
www.booksite.ru

Новые условия в кормлении пушных зверей

Переход к рыночным отношениям, отпуск цен на корма, энергоносители и технические средства, отказ от плановой экономики многих застал врасплох. Теперь каждому доступно закупать корма за рубежом. Между тем не все хозяйства имеют собственные финансовые средства для поддержания технологического цикла, а обычные банковские долгосрочные кредиты стали недоступны из-за их высокой стоимости. Положение осложняется еще и тем, что главный расход кормов приходится на июнь-ноябрь, а выручка за реализацию продукции поступает в основном зимой.

По технологии норководства (1992), разработанной в НИИПЗК, в крупном зверохозяйстве постоянно должен быть переходящий полугодовой запас мясо-рыбных и зерновых кормов. В настоящее же время этого практически нет ни в одном предприятии. В лучшем случае имеется месячный запас кормов животного происхождения, а иногда из-за их отсутствия в хозяйствах вынуждены устраивать голодные дни 2...3 раза в неделю. Есть случаи массового падежа зверей в хозяйствах от голода («Заря» Ленинградской обл., «Тимоховский» Московской обл. и др.). Ассортимент кормов в рационах для пушных зверей сократился. Качество закупаемых мясо-рыбных кормов значительно ухудшилось. Костные субпродукты поступают с мясокомбинатов без прирезей мяса. Это голая кость, которую трудно измельчить, белок ее неполноценен и плохо переваривается пушными зверями. Используется много импортных рыбных отходов с низкой питательностью (80...90 % воды, от сухого вещества кость составляет более 50 %).

Проведенное нами обследование хозяйств Московской обл. показало, что зооветспециалисты стремятся придерживаться отечественных норм кормления и рационов (Н. Ш. Перельдик и др., 1987). Однако в сложившихся тяжелых условиях им это не всегда удается. Устойчивая кормовая база в госплемзаводе «Пушкинский» (директор Е. Н. Казаков). В последние 4 года здесь практически стабильное основное поголовье и стабильно высокие производственные показатели по норке, лисице, песцу и соболю. В этом хозяйстве используют проверенные годами рационы с корректировкой на изменившиеся условия. «Голодные» дни практикуют только во II полугодии. Приводим примерный состав рациона для норок в январе-апреле 1996 г. (г в рачете на 100 ккал ОЭ): рыба путассу и др., рыбные отходы — до 25...30, субпродукты разные — 15...20, головы говяжьи — до 10, рыбная мука — 2...3, зерновые — 10...11 и премикс — 0,3...0,5. Во II полугодии отсаженному молодняку дают меньше сырых мясо-рыбных кормов и больше импортных белковых сухих смесей, зерна, жира. Тип кормления песцов и лисиц примерно одинаков.

В АОЗТ «Племзверосовхоз «салтыковский» (директор А. В. Сайдинов) рационы для пушных зверей (норка, песец) по набору кормов были похожи на приведенные выше. В хозяйстве в последние годы тоже относительно стабильное поголовье и хороший выход молодняка (кроме норки).

В АОЗТ «Родники» (директор В. И. Шлегер) за последние 4 года на 20 % уменьшилось основное стадо норок. Показатель делового выхода молодняка соболя в расчете на самку стабильный — около 2 щенков, а у песца он увеличился с 8,1 до 9,1 гол., у лисиц — с 4,5 до 5,4 гол. в 1996 г. Однако в этом же году у норки выход молодняка снизился. Основная причина этого — отравление животных в январе 1996 г. недоброкачественным кормом. В 1995 г. в большинстве месяцев рационы для всех видов зверей в этом хозяйстве приближались по составу к рекомендованным НИИПЗК в 1992 г. Однако, из-за резкого недостатка там денежных средств в октябре-ноябре 1995 г. вынуждены были сократить дачу мясо-рыбных кормов на 1/3 и увеличить уровень зерновых до 40...50 % калорийности рациона, или 15...16 г зерна в расчете на 100 ккал ОЭ (9...10 г переваримых углеводов). При этом количество переваримого протеина снизилось до 6...6,5 г на 100 ккал ОЭ при норме 8...8,5 г. В декабре 1995 г. и в начале 1996 г. увеличилось поступление в рационы мясо-рыбных кормов. Указанное снижение уровня белка в октябре-ноябре 1995 г. не сказалось отрицательно на выходе молодняка у соболей, песцов и лисиц и, по-видимому, у норок. Обследование зверохозяйств показало, что снижение выхода молодняка у норок и других зверей в последние годы вызвано не только ухудшением кормовой базы и полноценности кормления, но и нарушением технологической дисциплины производства шкурок. Контроль за качеством (токсичностью) кормов во многих хозяйствах организован неудовлетворительно.

В современных условиях нужно использовать разработки НИИПЗК 70—80-х годов, которые ранее многими не применялись из-за наличия в достатке дешевых сырых мясо-рыбных кормов. В частности, использовать рационы для норок и других пушных зверей с пониженным уровнем животного протеина: вместо 8,0 г давать 6...7 г на 100 ккал ОЭ для основного стада норок и 5,5...6,9 г для молодняка норок, лисиц и песцов. Конечно, эти рационы надо сбалансировать по лимитирующим аминокислотам и другим факторам питания. Внедрять надо также рационы с сухими белковыми кормами (рыбная, мясная, кровяная мука, кормовые дрожжи разных видов, мицелий от производства антибиотиков в составе влажных мешанок или сухих комбикормов).

Костные субпродукты следует скармливать мелкоизмельченными на пастоприготовителях (средний размер костных частиц 2,5...3,0 мм вместо 5...7 мм при обычном измельчении). Это на 20...25 % сокращает потери костей и повышает их переваримость.

С 1 августа доброкачественное зерно можно скармливать в составе мешанок не в виде каши, а в сыром мелкоизмельченном виде (средний размер частиц 0,6 мм и менее). Это разгружает кормоцех от трудоемкой варки продуктов и экономит электроэнергию. Дача в августе-ноябре сырого мелкоизмельченного зерна молодняку зверей существенно не отражается на его росте. В этом случае необходимо усилить контроль за санитарно-гигиеническим состоянием зерновых кормов. Необходимо использовать для кормления пушных зверей взамен части животного белка соевые продукты в тостированном виде (после термообработки): муку из бобов, шрот, соевое молоко и др. В кормлении пушных зверей надо применять новые БАВ (биологически активные вещества) и витаминные препараты, рекомендованные в последние годы НИИПЗК.

Считаем перспективными следующие направления исследований в НИИПЗК и других институтах по усовершенствованию норм и рационов для пушных зверей:

разработка и совершенствование рецептов отечественных полнорационных и других комбикормов для плотоядных пушных зверей, кроликов, нутрий и организация их промышленного производства (кстати, эти работы новым руководством Зверопрома РФ в 1981 г. были запрещены как неперспективные);

изучение витаминного питания пушных зверей, совершенствование рецептов премиксов и организация их производства;

Вологодская областная универсальная научная библиотека
www.booksite.ru

уточнение норм кормления и нормативов затрат кормов на единицу продукции всех видов пушных зверей и кроликов с учетом изменившейся кормовой базы;

изучение аминокислотного питания пушных зверей;

проведение специальных опытов для проверки возможности использования пушными зверями для питания новых нетрадиционных кормов — отходов пищевой, кормоперерабатывающей, микробиологической, фармацевтической промышленности и др.

Вышеуказанные исследования выполнимы, конечно, при условии соответствующего финансирования звероводческой науки, которое в настоящее время крайне неудовлетворительно. В современных тяжелых условиях необходимо объединить усилия работников производства и науки при поддержке правительства России для выхода отрасли из кризиса и восстановления престижа российских мехов на внутреннем и мировом рынках.

В. Ф. КЛАДОВЩИКОВ,
доктор сельскохозяйственных наук, профессор, заведующий сектором кормления
НИИ пушного звероводства и кролиководства им. В. А. Афанасьева

Кормление молодняка пушных зверей

АКТУАЛЬНО И СЕГОДНЯ

В годы интенсивного развития отечественного пушного звероводства обмену опытом работы придавалось исключительное значение и это являлось важной частью в деятельности хозяйств. Помимо публикаций в журнале ведомства, институты, ВДНХ СССР небольшими тиражами издавали на эту тему буклеты, брошюры, сборники информации («Советы звероводу» и др.). Большинство из них являются сейчас библиографической редкостью, однако содержат зачастую очень полезные рекомендации авторитетных специалистов своего дела.

Предлагая вниманию читателей тематическую подборку высказываний из прошлых сообщений, не потерявших своего значения в настоящий период, редакция намерена продолжить публикацию таких материалов. Ведь часто новое — это хорошо забытое старое.

С. С КОРШУНОВ
(«Салтыковский», Московская обл., 1969 г.):

Значительно увеличить размеры **норок** удалось путем кормления их смесями с высоким содержанием обменной энергии (100 ккал в 80...90 г корма). Это достигалось в результате скармливания жирных субпродуктов (фарш из говяжьих голов, свиные субпродукты), а также введения в смесь свободного пищевого и технического жира. Причем содержание переваримого жира в расчете на 100 ккал повышалось с 3...3,4 г в апреле-мае до 4,5 в июне и 5...5,5 г в августе-сентябре, что обеспечивало достижение щенками конечных размеров тела к началу октября. Только при высокоэнергетических смесях удается достигнуть хорошей поедаемости сравнительно небольших по объему количеств смеси и потребления щенками нужных питательных веществ в условиях летней жары, когда аппетит у норок, как правило, понижен. В октябре-ноябре уровень жира необходимо снижать на 20...25 % и заменять его по калорийности углеводами — крупой, вареным картофелем. Если это не делалось, то увеличивалась дефектность вследствие «подмокания», а также, по нашему мнению, задерживался ход линьки. В хозяйстве из шкурок самцов к ОК отнесено 62 %, а у самок — 34 %, хотя в стаде преобладали цветные норки. Около 60 % шкурок в 1966—1968 гг. не имело дефектов опушения.

Л. В. МИЛОВАНОВ
(«Сомовский», Воронежская обл., 1964 г.):

На основании научно-производственных опытов, поставленных в совхозе, установлено, что при высоком содержании жира в рационе (18...23 % сухой массы) растущему молодняку **норок** для нормального роста тела и развития волосяного покрова достаточно 7,2 г полноценного белка на 100 ккал ОЭ, а также необходимо давать до середины августа не менее 0,26 г метионина и цистина. Кормление щенков по рационам, содержащим до 0,18 г указанных аминокислот, вызывает жировую инфильтрацию печени у 50...60 % зверей. Опушение норок при низком уровне серосодержащих аминокислот имело недостаточную густоту пуха, неэластичный и непрочный остевой волос. Уровень этих аминокислот от 0,18 до 0,26 г на 100 ккал обеспечивает нормальный рост зверей, но недостаточен для получения волосяного покрова высокого качества.

Ограниченное кормление по энергии во время осенней линьки тормозит развитие в первую очередь той категории волос, которая обладает наивысшей скоростью роста: в сентябре — рост остевых волос, в октябре-ноябре — пуховых.

Г. М. ЗАФРЕН, Б. С. ЦВИК
(«Прозоровский», Калининградская обл., 1971 г.):

В совхозе уменьшается расход мясорыбных кормов за счет увеличения скармливания **норкам** летом и осенью зерна и свободного жира. Это снизило себестоимость и позволило повысить качество пушнины — выход ОК шкурок 39 %, а бездефектных 60...70 %. Молодняк кормим обильно смесями с относительно высоким содержанием протеина (около 8,5 г на 100 ккал ОЭ в июле—сентябре). Со второй половины июля в смесь вводим добавки свободного жира — до 3 г в расчете на 100 ккал, чтобы в период интенсивного роста молодняка приходилось 5 г переваримого жира. В летние месяцы не менее 13 %, а осенью 18...20 % энергии норки получают в виде углеводов. Увеличение дачи зерновых кормов в осенние месяцы до 8...10 г на 100 ккал способствует получению бездефектной пушнины и значительно снижает затраты на кормление.

Качество протеина постоянно контролируется путем определения содержания триптофана, метионина + цис-

Вологодская областная универсальная научная библиотека
www.booksite.ru

тина (в расчете на 100 ккал). В сентябре—ноябре количество этих лимитирующих аминокислот бывает примерно на 10...20 % выше, чем в летние месяцы.

М. В. ОСИПОВ
(«Заря», Ленинградская обл., 1968 г.):

В кормлении **норок** в 1966 г. начали применять жир, и выход шкурок ОК сразу вырос с 16,6 до 33 % по сравнению с предыдущим годом. Жиром заменяли часть белковых кормов. Считаем перспективными проводимые в совхозе Н. Ш. Перельдиком опыты по использованию в качестве корма дрожжей — БВК, получаемых на основе микробиологического синтеза.

Ю. С. УСАТОВ, В. И. НОВОЖИЛОВ
(«Мамоновский», Калининградская обл., 1975 г.):

В 1973 г. в совхозе зарегистрировано по 4,75 щенка от каждой из 1900 самок сапфировой **норки**, а в 1972 г. сдано 44 % шкурок этого цвета особо крупным размером. При выращивании молодняка сапфировых норок мы четко выделяем периоды развития и соответствующим образом организуем кормление. Так, 1-й период от одно- до 3-месячного возраста. В июне даем щенкам до 220...250 ккал корма: не менее 11,5 г переваримого белка и 0,5...0,7 г свободного жира на 100 ккал. В этот период несколько увеличиваем количество вареных субпродуктов (до 12 г на порцию). Консистенция корма в июне относительно жидкая, и щенки привыкают поедать большие объемы кормосмеси. В июле увеличиваем добавки свободного жира до 2 г, и уровень переваримого белка падает до 9 г на 100 ккал, а калорийность суточного рациона доводится до 300 ккал в среднем на голову.

2-й период — от 3- до 5-месячного возраста. В августе добавки свободного жира доводили до 2,5...3 г. Кроме того, даем 12 г вареных свиных субпродуктов на 100 ккал (в рационе преобладает рыба).

В конце сентября вынуждены прекращать вводить свободный жир в рационы забойного молодняка. В условиях нашего сырого климата, если вовремя не сократить количество жира и не увеличить углеводы (зерно, вареный картофель, капуста), то это способствует появлению у норок «подмокания». В сентябре калорийность рациона доходит до 480 ккал (при незначительных остатках смеси). «Голодные» дни в августе и осенью не вводим, так как недоедание в это время сводит на нет все усилия, затраченные ранее на увеличение живой массы щенков. При таком типе кормления живая масса молодых самцов на 1 сентября превышает 1700, а самок 1000 г.

3-й период — от 5-месячного возраста и до забоя. В октябре-ноябре рост молодняка заканчивается, и при соответствующем кормлении звери сильно жиреют. Практика показала, что даже кратковременное недоедание в это время снижает выход ОК шкурок на 5...10 %.

И. А. БОЛОТОВА
(«Сосновский», Ленинградская обл., 1973 г.):

Для более быстрого роста молодняка **норок**, а также в целях предотвращения лактационного истощения самок свободный жир начинаем скармливать во второй половине мая. Одновременно увеличиваем дачу вареных свиных субпродуктов. Максимум жира приходится на июль и август, а это обеспечивает высокий темп роста молодняка: по состоянию на 1 августа стандартные самцы имели живую массу 1,4 кг, 1 сентября — 1,8 кг, а жемчужные — соответственно 1,34 и 1,74 кг. В сентябре-октябре дачу свободного жира постепенно сокращаем, качество его регулярно проверяем в специальной лаборатории. Зерно (ячмень, пшеница), комбикорм даем зверям в хорошо измельченном и проваренном виде. В летне-осенний период в рацион включаем крапиву, зеленую траву, брюкву, морковь, капусту. В августе норки получали смесь (г на 100 ккал ОЭ): мускульное мясо — 3,5, субпродукты сырые — 11, субпродукты вареные — 15, рыба (минтай, мелочь) — 24,5, творог — 4,5, зерно — 8, овощи — 4, дрожжи пекарские — 1,5, жир говяжий — 1,8; переваримый протеин — 8,2, жир — 5, углеводы — 4,1. На голову в сутки приходилось 375 ккал.

Качество пушнины постоянно растет: в 1972 г. среди шкурок стандартных и жемчужных самцов было 83 % ОК. Выход щенков составил у стандартных самок 5,1 гол, а у жемчужных — 4,9 гол. (всего их было в стаде 6080 гол.).

К. В. КУЗНЕЦОВ
(«Пряжинский», Карелия, 1988 г.):

В совхозе «Пряжинский» в 1987 г. выход молодняка на основную самку **норок** составил: темно-коричневые — 6, черные — 5, соболиные темно-коричневые — 5,1, пастелевые — 5,3, белые — 5,5. Выход шкурок ОК 38...52 %, бездефектных 46 %.

Особенно сложный период в выращивании молодняка — 2-я половина лактации, когда щенки самостоятельно начинают поедать кормосмесь. В это время их корм разводят до жидкой консистенции, удовлетворяя также потребность молодняка в воде, особенно в жаркую погоду. Корм раздают на поддон у лаза, щенки выходят и поедают его. Во избежание растаскивания кормов чайками и воронами, а также расклевывания ими щенков шеды обтягивают сеткой. Щенков, отстающих в развитии, обрабатывают гидролизином, к которому добавляют витамины, а иногда и антибиотики.

Общее правило при кормлении норок — возможно более разнообразный набор кормов, в том числе за счет вареных субпродуктов и крови. Минтай, путассу и подобные виды рыб даем в количествах, исключающих возникновение анемии у зверей, а те из них, которые содержат тиаминазу (мойва, сардина и др.), применяем по 2 дня в сыром виде и подряд в вареном. Рыбную муку и дрожжи БВК с июля используем в сыром виде. Скармливается значительное количество овощей, а также отходы от переработки их и фруктов (в вареном виде) — в осенние месяцы 5 г на 100 ккал.

Уровень протеина в июле—сентябре снижаем до 8,1...8,7 г на 100 ккал за счет введения источников жира и углеводов, что обеспечивает высокую калорийность смесей и поедаемость их норками — в августе-сентябре 370 ккал на голову. Корма расходуются экономно, их остатки собираем и в вареном виде вводим в смеси для свиней. В расчете на голову выращенного молодняка расходуем только 35 кг мясо-рыбных кормов.

С. Е. СОЛОВЬЕВ, А. Н. ДАЛЕЧИН
(«Гробиня», Латвия, 1973 г.):

Начиная с 1971 г. раздача смесей всему поголовью **норок** (17 тыс. самок) в июле—ноябре производится мобильными дизельными раздатчиками финского производства. Для работы на них обучены грамотные, интересующиеся техникой звероводы. При отсадке молодняка обращается внимание на однородность поголовья в шеде по полу, возрасту, количеству и назначению.

Число звероводов на ферме летом уменьшалось почти в 2 раза (отпуска и др.). Четыре раздатчика (на 80 тыс. норок и 2,5 тыс. лисиц) объединены в звено из четырех водителей, двух подменных рабочих и одного слесаря по техуходу. Кормим зверей один раз в сутки с 11 до 16 ч, неизменно соблюдая по бригадам очередность обслуживания: звери привыкают к установленному порядку и не проявляют беспокойства, слыша вдали шум машин. В жару кормление переносим на более позднее время дня.

На территорию бригады выезжают сразу четыре раздатчика, кормление длится 30...40 мин (на норковой ферме 8 бригад), звери быстро получают

Вологодская областная универсальная научная библиотека
www.booksite.ru

корма, что предотвращает драки и уменьшает «закусы» на шкурках. Специалистам легко контролировать работу раздатчиков, так как все они работают в одном месте. Это же позволяет быстро восполнить выбытие одной из машин из-за поломки.

Кормосмесь подвозят на фермы специальным агрегатом на шасси ГАЗ. При этой системе организации труда требуется слаженная работа всех звеньев кормоприготовления и раздачи смесей. Последняя должна иметь достаточную степень измельчения (диаметр сеток гомогенизаторов 6...8 мм), быть высококалорийной, иначе при одноразовом кормлении не удастся обеспечить высокую интенсивность роста щенков. Все это в совхозе получается, и пушнину сдаем с зачетом качества 94...97 %.

А. Т. ЕРИН
(«Родники», Московская обл., 1978 г.):

Молодняку **норок** от отсадки до периода размножения можно давать мясо-рыбных кормов, законсервированных пиросульфитом натрия и муравьиной кислотой, до 30 % калорийности животной группы рациона. Причем кислота сохраняет от порчи мясные субпродукты до 300, рыбу — до 120 дней. Скармливание консервированных химическим путем кормов уменьшает дефект «потертость» меха на брюшке норок.

При постоянном свободном доступе к питьевой воде норки переносят периодическое включение в корм до 5 г поваренной соли в расчете на 1 кг живой массы (без воды — уже опасны 1,8...2 г соли).

Ю. В. АНТИПОВ
(«Мелковский», Калининская обл., 1968 г.):

В опытах установлено, что минимальная потребность молодняка песцов в метионине + цистин и триптофане для развития опушения высокого качества составляет соответственно 260 и 70 мг на 100 ккал ОЭ корма при их соотношении 1:3,6...3,7. Снижение дачи этих аминокислот или нарушение соотношения замедляет рост волоса, уменьшает толщину ости и пуха, густоту ости, приводит к сваляннности волосяного покрова и потере им нормального блеска. В то же время летом для нормального роста тела достаточно скармливать на каждые 100 ккал корма 200 мг метионина + цистина и 50 мг триптофана. Скармливание песцам рационов с 7 г переваримого протеина на 100 ккал корма с использованием в качестве источников энергии свободного жира и картофеля позволяет на 30...40 % снизить себестоимость выращивания молодняка без ущерба для качества продукции.

С. В. САХАРОВ, Л. И. ВОЛКОВА
(«Кольский», Мурманская обл., 1976 г.):

В 1975 г. от 780 самок серебристых **песцов** (тип, созданный к 1970 г. в Кольском зверосовхозе) было выращено по 9,1 щенка. Средняя живая масса за последние пять лет увеличилась на 1 кг и на 1.01.75 составила по самкам 7,1, по самцам 8,2 кг. Во многом это объясняется типом кормления в эти годы. Своеобразные климатические и фотопериодические условия, в которых находится совхоз, диктуют и особый подход к кормлению песцов. Круглосуточный день летом вызывает большую активность зверей, что делает необходимым повышение калорийности рационов в период роста (июнь — 630, август — 900, сентябрь — 940 ккал на голову при 8,5 г протеина и 4,3...4,8 г жира на 100 ккал ОЭ). Осенью уровень углеводов достигает 6,2 г на 100 ккал — они вводятся за счет жира и в меньшей степени белка. Чтобы еще более повысить активность молодняка и принудить его поедать больший объем корма, начиная с 2-месячного возраста смесь выкладываем не на кормовую полочку, а на верхнюю сетку клетки (как у норок).

Н. В. ГУМЕНЮК и др.
(«Раисино», Московская обл., 1979 г.):

В связи с ранним щенением серебристого **песца** введено дифференцированное кормление племенных и забойных зверей. В летние месяцы энергетическую ценность рациона повышаем за счет добавок свободного жира и свиных субпродуктов — общий уровень переваримого жира 4,9...5,2 г на 100 ккал ОЭ. С июля по ноябрь даем вареную кровь, а творог — круглый год. Зерно вводим в рационы осенью из расчета 15 г на 100 ккал в виде каши. Летом и осенью включаем крапиву, горохово-овсяную смесь, капусту. С июля — дрожжи БВК, до 4 г на 100 ккал. Число отборных шкурок достигло 63 %, выход молодняка — 9,1 гол. в среднем на самку.

И. А. БОЛОТОВА, Л. А. ФОМИНА
(«Воронковский», Ленинградская обл., 1980 г.):

В 1977—1979 гг. выход щенков на самку вуалевой породы **песцов** достиг 8,6...8,9 гол., а среди шкурок (всего 11,1 тыс. в 1979 г.) было 53 % отборных и 68 % бездефектных. До сентября зверей кормим 2 раза в день, а затем переводим на одноразовое кормление. Дача корма щенкам не ограничивается. Осуществлен переход на кормление их смесями с уровнем протеина 8...9 г на 100 ккал при скармливании большого количества сухих кормов (БВК, рыбная мука, куколка) и зерна. В июле-августе уровень жира в расчете на 100 ккал 4,6...4,8 г. Этот тип кормления обеспечивает низкие затраты животного протеина (в расчете на голову молодняка, кг за 1979 г): мускульное мясо — 4, субпродукты и кровь — 22, рыба и ее отходы — 21,5, сухие корма — 4,6, жир кормовой — 0,7, молоко, творог — 4,4, меланж — 0,4.

В хозяйстве испытано содержание щенка после отсадки в паре с самкой раннего щенения, что дает экономию зверомест и не влияет на показатели воспроизводства и качества пушнины.

А. В. РОСЛЯКОВ и др.
(«Бирюлинский», Татарстан, 1981 г.):

Кормим зверей (бирюлинский заводской тип породы серебристо-черных **лисиц**) с учетом возраста и физиологического состояния. Уровень протеина в рационах племенных лисиц 40 % и забойных — 35 % ОЭ. Во все периоды года в смеси вводим сухие корма животного происхождения. Молодняк и зверей основного стада в летне-осенние месяцы кормим обильно — смесями с относительно высоким уровнем жира (5...3,5 г на 100 ккал). Энергетическая ценность рационов молодняка в июне-июле 700...800 ккал, в августе-октябре 800...1000 ккал (см.

Показатель	Август	Октябрь	
		Племенные	Забойные
Состав рационов (г на 100 ккал ОЭ):			
субпродукты мягкие	1,5	2	—
субпродукты мягкие вареные	11	6	6,5
головы, ноги	1,5	2,5	3,5
печень	—	2	—
кровь боенская	0,5	0,5	0,5
рыба нежирная	15,5	26	10
рыба жирная	5	—	—
рыбная мука	3,6	1,8	2,2
куколка	2,8	4,7	5
творог, молоко	2	0,9	0,9
зерновые	8,8	11,2	13,9
овощи	—	8,5	11
дрожжи кормовые	2	2	1,9
питательные вещества			
протеин	8,5	8,7	7,9
жир	4,5	3,7	3,7
углеводы	5,1	6,7	7,6

Вологодская областная универсальная научная библиотека
www.booksite.ru

таблицу). Осенью в рационах повышаем уровень углеводов, их звери получают в виде зерновых каш, а также зелени и овощей — до 12...15 г на 100 ккал. Кормление одноразовое.

Выход молодняка на самку в последние 10 лет не был ниже 5 щенков (в 1980 г. зарегистрировано по 5,5) в среднем от 1500 самок, а количество шкурок первого цвета 59...62 %, бездефектных 53 %. За 20 лет в разные зоны страны продано на племенные цели 17,4 тыс. гол. молодняка.

С. А. ИЛЛАРИОНОВ
(«Повенецкий», Карелия, 1969 г.):

Во втором полугодии можно кормить **лисиц** без мускульного мяса при наличии голов, даже желательно летом давать их в количестве до 30 % мясо-рыбной группы. В последние годы мы отказались от «выголаживания» забойных зверей, так как это хотя и ускоряет созревание мездры, но не обеспечивает полного развития волоса — в сентябре кормим их вволю, в октябре даем по 600 ккал, в ноябре — 550 ккал.

М. Ф. АТАЛС
(«Мадона», Латвия, 1973 г.):

Считаем необходимым еще раз отметить благотворное влияние скармливания **лисицам,** предназначенным на забой, умеренного количества белка при высоком содержании в рационе зерна (до 15 г на 100 ккал в виде каши) и даче овощей. Это сдерживает перезревание волоса, способствует резкому снижению сеченности волосяного покрова. Опыт работы показывает, что его структуру и окраску можно значительно улучшить только путем селекции. Дефектность же опушения, его густота, длина волоса в большей степени зависят от условий кормления и содержания. Изменив их в указанную сторону, мы получили рост выхода бездефектных шкурок до 55 % против 18...20 % в 1965—1967 гг.

Л. К. ВЕРШИНИН
(«Гробиня», Латвия, 1986 г.):

Замена животного белка в рационах молодняка **лисиц** до 40 % протеином подсолнечникового шрота (при 7,5 г общего протеина на 100 ккал корма) положительно сказывается на росте зверей, развитии и качестве опушения забойного молодняка, а также выгодно экономически. Относительный недостаток лизина по сравнению с рекомендуемыми расчетными нормами не является лимитирующим фактором — соотношение триптофан: метионин + цистин : лизин как 1:2:2,8 отвечает требованиям забойных зверей.

Янтарная кислота — стимулятор для кроликов

Перспективной является разработка новых профилактических мероприятий, направленных на повышение резистентности и продуктивности животных и, в частности, использование естественных метаболитов, к которым относятся органические кислоты (фумаровая, лимонная, янтарная и др.). Они оказывают бактерицидное действие и выполняют роль кишечных стабилизаторов, оптимизируя микробный фон, ферментно-витаминный состав, что способствует лучшей переваримости корма, улучшает его усвояемость. Не исключено также и прямое воздействие естественных метаболитов на систему гипоталамус—гипофиз—надпочечники, а также активизация неспецифической резистентности.

Янтарная кислота (сукцинат) относится к трикарбоновым кислотам. Она содержится в клетках живых организмов, обладает адаптогенным свойством, оказывает антигипоксическое, антиоксидантное и нейротропное действие, нормализует энергетический обмен, улучшает общее физиологическое состояние организма, усиливает процессы биосинтеза в условиях патологии и экстремальных воздействий. Как универсальный антистрессовый препарат сукцинат широко применяют в медицине и растениеводстве. Известно также, что она оказывает стимулирующее влияние даже в малых дозах, имеет длительное физиологическое последействие, безвредна при передозировках в связи с отсутствием ксенобиотических эффектов, присущих многим синтетическим препаратам, обладает высокой технологичностью применения (можно использовать с кормами, водой и в аэрозольной форме).

Сотрудники кафедры зоогигиены Московской государственной академии ветеринарной медицины и биотехнологии им. К. И. Скрябина совместно со специалистами ассоциации «Внедрение» провели многочисленные исследования по разработке наиболее эффективных способов применения сукцината для повышения резистентности и продуктивности животных и птиц на различных этапах их роста и развития. Опыты выполнены в хозяйствах Московской обл. на курах, крупном рогатом скоте, свиньях и кроликах. В частности, для проведения опытов на кроликах подобрали 5 опытных и 1 контрольную группу самок — аналогов породы советская шиншилла средней живой массой 4 кг по 35 гол. в каждой. Они получали сбалансированный по протеину и энергетической ценности рацион (сено, молотое зерно, гидропонный корм, сухари). В крольчатнике поддерживалась температура 12...14 °С, влажность 70...85 %. Животных содержали в одноярусных деревянных клетках.

Показатель	Группа					
	1	2	3	4	5	контроль
Количество самок, гол.	35	35	30	30	30	35
Доза препарата, мг	10	20	30	40	50	—
Пропустовало самок, %	11,4	17,1	16,7	14,3	16,7	22,8
Пало до окрола, %	2,9	5,7	3,3	2,9	3,3	5,7
Абортировало, %	2,9	5,7	6,6	2,9	3,3	8,6
Благополучно окролилось, %	82,8	71,5	73,4	80,8	76,6	60,0
Средняя плодовитость, гол.	7±0,79	6±0,88	7±0,14	7±0,54	7±0,31	6±0,71
Сохранность крольчат, %	88,2	79,0	79,9	82,3	83,1	78,5
Средняя живая масса крольчат, г						
при рождении	80±0,82	70±0,81	74±0,18	75±0,12	73±0,31	70±0,32
" отсадке	1500±54	1250±32	1300±24	1300±84	1450±91	1200±42

Вологодская областная универсальная научная библиотека
www.booksite.ru

Крольчих покрывали на пятый день после отсадки от них молодняка с контрольной случкой на пятый день после первого покрытия. Под самкой оставляли 5...9 гол., которых отсаживали в возрасте 45 дней. Янтарную кислоту вводили в кормовую смесь в виде 1 %-ного водного раствора.

Изучали два режима ее скармливания: первый (группа 1) в дозе 10 мг/кг живой массы на протяжении всего периода сукрольности и выращивания крольчат под самкой до 45-дневного возраста, второй (группы 2...4) — препарат давали только по 3 дня до и после каждого из периодов — случка, окрол, окончание лактации, отсадка молодняка. В этом случае оценивали эффективность различных доз препарата — от 20 до 50 мг/кг живой массы. Результаты 2 серий опытов представлены в таблице.

В ходе эксперимента выявлено, что пропустование крольчих в опытных группах уменьшилось в 1,5...2 раза по сравнению с контролем. Сократилось и число абортировавших. Стоит также отметить отсутствие в этих группах неблагополучно родивших самок и несколько более высокую сохранность молодняка. В результате дачи янтарной кислоты увеличились выход крольчат и средняя их живая масса к отсадке. Наиболее благоприятной оказалась схема скармливания сукцината на протяжении всего периода сукрольности и выращивания молодняка под самкой до 45-дневного возраста в дозе 10 мг/кг живой массы ежедневно. Апробация данных опыта на животных производственного стада (200 основных крольчих) по такому же режиму показала, что отход крольчат в ранний период выращивания не превышал 10,8 % и был в 2,4 раза ниже, чем в контроле (25,9 %). Живая масса крольчат при отсадке достигала 1450±54 г против 1200±42 г в контроле.

Одновременно установлено, что применение сукцината в оптимальных дозах стимулирует гемопоэз, повышает бактерицидную и лизоцимную активность сыворотки крови, а также активность ряда ферментов.

На основании результатов исследований Департамент ветеринарии Минсельхозпрода России утвердил в 1994 г. «Наставление по применению янтарной кислоты в ветеринарии (№ 13-5/168)».

Е. Г. КАРПУХИНА,
аспирант
М. С. НАЙДЕНСКИЙ,
профессор
Московская государственная академия ветеринарной медицины и биотехнологии им. К. И. Скрябина

КОРОТКОЕ ПРОДОЛЖЕНИЕ

Почти два года назад писала о том, как жил, успешно работал совхоз «Соловьевский» на Сахалине и как в наши дни стал быстро разваливаться. Теперь очень короткое продолжение: прежде крупное рентабельное предприятие перестало существовать — в ноябре минувшего года забили последних норок — чуть более 1 тыс. голов. Это все, что осталось от совхозного поголовья. В так называемые застойные времена столько животных было только в одном шеде. А их насчитывалось в каждой бригаде по 7, а таких бригад в хозяйстве было 11. Вот и посчитайте, какого богатства лишилась страна! Оставшиеся норководы после забоя зверей еще несколько недель выходили на пустые бригады как бы для их охраны. Потом все же без оплаты всех распустили. До сих пор еще часть людей не является за увольнительной.

Приезжали какие-то начальники и сказали, что неправомерно объявлять хозяйство банкротом, этим делом распоряжается Москва, и вопрос повис в воздухе. Выходит, права я была, когда в прошлом письме утверждала о том, что московским пушным министрам до нас, звероводов, очень далеко, да и мы, простые трудяги, им совсем не нужны. Напоминаю, мое предыдущее сообщение о хозяйстве опубликовано в журнале «Кролиководство и звероводство» № 6 за 1995 г. (с. 5).

Теперь наш поселок остался без работы. Часть его жителей ежедневно совершают путешествие за 9 км в Корсаков — это те, кому выпала удача куда-то пристроиться. Но большинство людей остаются без дела. Теперь хоть стали почти не отключать подачу электроэнергии. А то ведь в декабре — январе по 8...10 ч в сутки сидели без света.

Сейчас устроилась на консервный завод, но и здесь, как и на многих предприятиях, основную часть работающих в течение года на три-четыре месяца отправляют в неоплачиваемые отпуска.

Положение такое: нет работы, нет денег, а отсюда некоторые даже хлеба не могут вдоволь поесть. А что ожидает наших детей — известно всем: после школы не смогут продолжать обучение и на работу не устроиться. Так как быть? Кто сможет ответить?

Е. М. МАЛИНИНА
Сахалинская обл.

От редакции. В самом деле, кто объяснит, как могло одно из крупных, до недавнего времени процветающее предприятие отрасли — племенной совхоз «Соловьевский» стать банкротом, не способным вести дальнейшее производство. Недавно здесь полностью ликвидировали производственное стадо пушных зверей. А жителей поселка, жизнь которого практически целиком зависела от этого хозяйства, лишили работы, их обрекли на несносное существование.

Публикуя ранее письмо — «крик души» из «Соловьевского» (№ 6, 1995 г., с. 5), редакция журнала полагала, что на него отреагируют местные власти. Мы также надеялись, что судьбу хозяйства, как и в целом отрасли пушного звероводства, не оставят без внимания и в Минсельхозпроде Российской Федерации. Сообщение зверовода с Сахалина не заинтересовало и находящееся под крышей этого сельскохозяйственного министерства, претендующее на всеобщее руководство отраслью ТОО «Зверопром ЛТД».

И вот пришла новая корреспонденция с Сахалина того же зверовода: забили последних норок и хозяйство прекратило свое существование.

«РАЗВОДИТЕ ОНДАТРУ» — иллюстрированное пособие для начинающих по цене 2000 руб. за экземпляр. Оплата предварительная почтовым переводом по адресу: 107807, Москва, Б-78, Садовая-Спасская, 18, журнал «Кролиководство и звероводство», Курзиной М. Н.

Справки по телефону (095) 207-21-10.

Вологодская областная универсальная научная библиотека
www.booksite.ru

Век отечественного звероводства

Из истории отрасли

(Продолжение. Начало в № 1 за 1997 г., с. 12)

Кормовая база звероводства. Начиналось наше звероводство исключительно на базе использования пищевых продуктов. Причем достижением считалась замена говядины кониной. Война заставила применять сухие корма (куколку тутового шелкопряда, рыбную и мясокостную муку). Первое послевоенное десятилетие совпало с массовым сбросом в стране поголовья лошадей. Однако уже в конце 50-х годов в Приморском крае, в Прибалтике стали вводить в рационы пушных зверей рыбные отходы и повсеместно — субпродукты. Начались поиски новых видов кормов, были использованы мясо тюленей, китов, рыбный фарш, консервированный пиросульфитом на предприятиях и судах Минрыбхоза СССР. Этими поставками положено начало централизованному обеспечению отрасли кормами. С 1966 г. рыба, рыбные отходы, боенские субпродукты, китовое и конское мясо, а затем и рыбная мука, зерно, сухие дрожжи предусматривались в нархозплане СССР целевым назначением для республик, имеющих спецхозы. Приемке больших партий этих кормов способствовала постройка звероводами мощных холодильников. Ведущие хозяйства благодаря этому были способны единовременно принимать на хранение свыше 50 % годовой потребности кормов, поступающих рефпоездами, сглаживая тем самым сезонность их поступления. Таких холодильных емкостей не имеет ни одно зарубежное хозяйство — корма там хранят их производители и поставщики. Корма выделялись под плановые объемы поставок пушнины базам и предприятиям легкой промышленности. Всем ведомствам это было выгодно — Минрыбхоз поставлял для зверей в основном минтай, который из-за зараженности нематодами вначале не использовался на пищевые цели, но оплачивался звероводами в два раза выше, чем можно было бы выручить при выработке рыбной муки для животноводства. Новый флот открытого моря ежегодно увеличивал уловы, свертывалась переработка рыбы на береговых предприятиях, не использовались мощности по муке. Мясная промышленность также не строила цеха для утилизации отходов — выгоднее было отдать их звероводам, чем делать кормовую муку и дешевые мясные изделия. Под видом звероводства корма доставались и другим отраслям животноводства — в отдельные годы на нашу отрасль «списывалось» до 1,5 млн т рыбы при расходе на кормление зверей в 2...3 раза меньше, а в республиках сухие корма отдавали птицеводам, свиноводам и т. д.

Несомненно, в условиях напряженности с пищевыми ресурсами плановое выделение кормов нашей отрасли спасло ее и позволило выйти на рекордный уровень производства пушнины. Но это же создало трудности при переходе сегодня к рыночной экономике, так как руководители хозяйств привыкли не заниматься поисками дешевых кормов. С 60-х годов основным фактором снижения себестоимости стало внедрение научно обоснованных норм кормления зверей (Н. Ш. Перельдик и др.), что за первые 15 лет позволило снизить расход белка примерно на 25 %.

Плановое обеспечение сырыми кормами создало благодушие в разработке новой технологии кормления — полнорационными гранулами или мешанками с максимальным использованием сухих продуктов — источников животного, растительного и микробиологического белка. Только такой тип питания пушных зверей термически обработанными кормами мог создать защитные меры предупреждения заноса заболеваний на гигантские фермы, обеспечить рост производительности труда при подготовке, раздаче корма и стабильность производства. Однако руководство Зверопрома РСФСР во второй половине 80-х годов еще пыталось даже наказывать специалистов хозяйств, пытавшихся сократить расход фондовой цельной рыбы, а научные исследования по проблемам разработки специальных сухих кормов были свернуты. Теперь же эти корма звероводы покупают за рубежом и никто не вникает в отечественные ресурсы.

Проблемы рационального использования кормовой базы и сейчас являются первоочередными для отрасли. Однако не все еще реализуют возможности закупки экономически выгодных кормов, значительного сокращения расхода наиболее дорогих животных кормов, заложенные в созданных советскими учеными нормах и рекомендациях по кормлению. Кстати, не раз ветераны рассказывали о том, как на совещании директоров совхозов Главзвероводa в 1945 г. некоторые просили А. И. Микояна оказать помощь кормами, материалами. И как-то, не выдержав, нарком сказал: «Ладно, я вам все дам, но вы будете переведены с должности директоров в сторожа, чтобы охранять полученное!». Этот вполне рыночный подход к звероводству, к сожалению, продержался в отрасли недолго.

Технология клеточного звероводства. В период расцвета (80-е годы) в СССР звероводством занималось 581 сельхозпредприятие, в том числе 307 совхозов (половина — специализированных), 81 колхоз, 193 хозяйства потребкооперации и других ведомств. До 85...90 % продукции поставляли спецхозы, большинство из которых превратились в очень крупные предприятия, где зачастую на одной площадке выращивали по 100...180 тыс. зверей.

В качестве основного сооружения для содержания пушных зверей был взят шед (английское значение — навес, сарай). Надо сказать, что для молодняка это сооружение применялось за рубежом еще в предвоенные годы, и российские звероводы впервые увидели шеды в Эстонии. Однако до 60-х годов на лисопесцовых фермах применяли «единые» четырехместные клетки с крышей и домиком конструкции К. А. Вахромеева (зверосовхоз «Салтыковский») и довоенные типы вольер, а для норок — сборные сетчатые клетки без крыш на 2 места с каркасом из катанки, которые часто располагались под кронами деревьев.

Эстонский инженер А. Х. Арро (после работы на немецких фермах) в конце 40-х годов создал проект хозяйства, в котором все взрослое поголовье лисиц и песцов предусматривалось содержать в индивидуальных (2,5...3 × × 1 м) сетчатых клетках, а молодняк — в 2...6-ярусных механизированных шедах (тырмаский тип). Позднее он же, работая в НИИПЗК, изобрел и внедрил в массовое производство комбайны для кухонь («Сомовский», Эртильский мехзавод). По его проектам построены первые кормоцеха с вертикальным перемещением кормов («Югла», «Раисино»). Все машины в них были рассчитаны на самое простое инженерное обеспечение («кузница и сварка»). В развитие его идей было создано опытно-конструкторское бюро (Л. А. Филин, Ю. В. Павлов, В. Г. Козлов, Б. Ф. Веревкин, А. К. Тонконогов и др.), сделавшее совместно с инженерами хозяйств много полезного для отрасли (выпуск легкосборных шедов, оборудования для первичной обработки шкурок переработки кормов, участие в типовом проектировании). Все строительство в спецхозах велось по типовым проектам и нормативам

Вологодская областная универсальная научная библиотека
www.booksite.ru

Минсельхоза СССР.

Модернизация клеток, применение мобильных кормораздатчиков, подвесных дорог, совершенствование техники проведения отдельных операций на фермах, рост делового выхода молодняка позволили снизить к 1980 г. затраты труда на единицу продукции по норке с 5,1 (в 1965 г.) до 3, песцу — с 9 до 5,2, лисице — с 13,7 до 8,9 чел.-ч. Но это было еще ниже показателей западных звероводов. Было организовано производство отечественной сварной сетки, что улучшило санитарное состояние сооружений и облегчило строительство шедов. К сожалению, в технологии содержания и механизации российских звероферм появилось мало чего-то нового после В. А. Афанасьева, который очень много внимания уделял этим вопросам.

Как известно, в 2-рядных шедах (ширина 3,5 м) рабочие плохо защищены от климатических факторов. Не созданы условия от заноса заболеваний с сырыми кормами, подстилкой, при контактах зверей с насекомыми, грызунами и др. Не везде имеются дренажные системы и поэтому, как правило, заболачивается территория. Большинство ферм не имеет перегородок между бригадами, отделениями, изолированных бытовых помещений для небольших групп рабочих, что при наличии инфекции способствует ее распространению (побеги зверей, контакты рабочих, проезд транспорта, перенос ветром и др.). Конечно, положение облегчалось за счет многочисленных трудоемких вакцинаций. Проблемы ветеринарного обеспечения звероводства хорошо показаны В. С. Слугиным («Ветеринарно-санитарная экспертиза кормов для пушных зверей», 1986, и др.). Автор этого пособия, а также С. Я. Любашенко, Е. П. Данилов, А. В. Грабовский, А. А. Дубницкий, Г. Я. Аталс, В. И. Вачугов, В. П. Резников, Л. И. Никифоров и многие другие внесли значительный вклад в развитие отрасли. Часть из них участвовала в неоднократном переиздании монографии «Болезни пушных зверей».

Техника разведения пушных зверей на наших фермах соответствует самым высоким мировым требованиям. Она основана как на исследованиях отечественных ученых, так и опыте передовых специалистов. Значительное внимание этим вопросам уделялось Е. Д. Ильиной, М. Д. Абрамовым, Р. В. Клером, Н. Д. Старковым, Б. Д. Бабаком, Н. Т. Портновой, С. А. Илларионовым, В. И. Побединым и большой группой других специалистов. Безусловно, и здесь возможны разнообразные усовершенствования, связанные прежде всего с применением новых технических средств (для перемещения животных, изменений в конструкциях сооружений, инвентаре и т. д.).

С учетом нарастающего недостатка мясо-рыбных кормов по заданию Минсельхоза СССР в начале 80-х годов разработаны технология, соответствующие типовые проекты и наставления по разведению растительноядных животных — нутрий в помещениях с регулируемым микроклиматом, батарейными клетками (без бассейнов и подстилки) и, главное, при использовании полнорационных гранул. Такие фермы хорошо показали себя в «Майском», в одном из колхозов Эстонии, а ныне в Крестовском пушно-меховом комплексе (Московская обл.). При нынешних мировых ценах на шкурки нутрий эта технология обеспечивает экономическую эффективность выращивания 6...7-месячного молодняка (для производства шкурок и пищевого мяса).

Научное обеспечение отрасли и подготовка специалистов. Развитию звероводства способствовало и то, что СССР в числе немногих стран имел не только «университетскую» науку, но и два института прикладного профиля, а также специализацию зоотехников и ветврачей по пушному звероводству. Особенно заметной была деятельность НИИ пушного звероводства и кролиководства в тот период, когда научные направления в нем возглавляли такие ученые, как М. Д. Абрамов, И. А. Бузинов, Н. Ш. Перельдик, Г. А. Кузнецов. Надо сказать, что на Западе за последние десятилетия свертывается деятельность государственных специализированных научных учреждений в области пушного звероводства. Но в высших школах Скандинавских стран, Китая, Северной Америки появилось много талантливой молодежи, ведущей не только фундаментальные (физиология, биохимия, иммуногенетика, этология — подобно работам в учреждениях нашей РАН), но и прикладные исследования. Финансируются эти исследования как за счет грантов (целевых субсидий) государств, так (и чаще) ассоциаций звероводов, некоторые из которых имеют экспериментальные фермы и учебные центры. Ученые РАН тоже получают государственные и международные гранты, но темы их пока очень далеки от насущных практических проблем звероводства. Научные исследования в вузах находятся в столь же критическом состоянии, как и исследования прикладных проблем в НИИПЗК и ВНИИОЗ. В этих условиях возрастает роль нашего журнала «Кролиководство и звероводство», прекрасно зарекомендовавшего себя в пропаганде передовых технологий и одного из немногих в мире специализированных изданий по звероводству. Подобные журналы сохранились только в Скандинавских странах — их там

Илларионов, 1955 г.

С. Я. Любашенко, лауреат Государственной премии, 1955 г.

Вологодская областная универсальная научная библиотека
www.booksite.ru

М. Краснов, 1982 г.

всячески поддерживают ассоциации звероводов, там же издается единственный международный научный журнал, который малодоступен специалистам отрасли из-за языкового барьера. Поэтому все полезное из этих источников оперативно переводится и публикуется в нашем журнале. Потеря его будет иметь тяжелые последствия для будущего отечественного пушного звероводства.

Зарубежный опыт показывает, что в развитии прикладной науки может быть много сделано ассоциациями и коммерческими фирмами в содружестве с университетами (создание гранул по рецептам В. Лешке, изыскание новых кормов и добавок, все средства механизации, вакцины и многое другое). Этот путь перспективен и для нашей страны, но нужны центры координации этой работы, как и научной деятельности по прогнозированию рынка, начиная с изучения потребительского спроса наших граждан. Пока же надо сохранять наши научно-исследовательские институты и их сотрудников, знающих пушное звероводство, и поднимать значение вузовской науки. Большую роль в подготовке зоотехнических кадров имела кафедра звероводства в Московском пушно-меховом институте (затем в МВА), созданная в 1930 г. П. А. Петряевым и 40 лет возглавлявшаяся Е. Д. Ильиной (преподаватели М. К. Павлов, Т. М. Чекалова и др.). Ее учебник для вузов «Звероводство», выдержавший несколько изданий, способствовал успешной подготовке специалистов для отрасли. Кадры звероводов готовили также во ВСХИЗО, в Петрозаводском госуниверситете и Приморском СХИ. К сожалению, после расформирования в 50-е годы МПМИ прекратилась специализация ветврачей в области пушного звероводства.

(Окончание следует)

Л. В. МИЛОВАНОВ

Среды для искусственного осеменения кроликов

Испытания рецептов коллоидных сред для разведения и хранения семени кроликов (при температуре 4 °С) проведены в Высшем зооветеринарном институте (г. Стара Загора, Болгария). Семя получали на искусственную вагину от самцов равной живой массы белой новозеландской породы в возрасте 8 мес. Полученное семя (30 эякулятов) в среднем характеризовалось: объем эякулята — 0,88 см^3, подвижность — 66,25 %, концентрация ($\times 10^1$/см^3) — 208,02, pH 7,13.

Испытывали три рецепта, причем в качестве контроля являлась смесь: глюкоза — 3,9 г, натрия цитрат 0,55 г, яичный желток — 5 см^3, бидистиллированная вода — до 100 см^3. Подвижность спермиев оценивалась сразу после разведения, через 24, 48 ч и затем по истечении 72 ч. В контроле она соответственно составляла (%): 52,6, 31,8, 15,2, 1,8; в первой же группе опытов — 64,6, 57,5, 25,2, 7,3 и во

Чем озабочено движение в защиту животных

Наш журнал уже обращался к вопросу защиты животных и ее проявлению на Западе («Кролиководство и звероводство» № 1, 1996, с. 14). Настоящая статья продолжает эту тематику.

Проблема охраны животных — это не только спасение от исчезновения редких зоологических видов, но и также аспекты, связанные с содержанием домашних животных и особенно являющихся объектами хозяйственного использования. Именно эти вопросы возбуждают наибольшие страсти среди сторонников движения за гуманное отношение к животным. Например, вызывает критику принудительное кормление гусей и уток для получения от них жирной печени или применение чрезмерной плотности посадки птицы на единицу площади клетки при батарейном содержании кур-несушек. При этом на одну голову приходится в среднем около 450 см^2 клетки, что серьезно затрудняет движение птицы. Критике подвергается также содержание животных на привязи, особенно если длина цепи ограничивает возможность свободного движения.

Бездискуссионной проблемой являются протесты против издевательств над животными, которые могут принимать различные формы и проистекать из бессмысленности и садизма, свойственных некоторым людям. Явления эти встречают однозначное осуждение всех цивилизованных обществ.

Несколько более сложная оценка опытов, проводимых на животных, будь-то в научных целях как для разработки новых фармацевтических и косметических препаратов, так и при совершенствовании питания человека. Если протест направлен против жестокого обращения с животными в таких опытах, то с этим безусловно следует солидаризироваться. Однако, если выдвигаются постулаты полного запрета экспериментирования на животных, то это сегодня требует детального изучения. Существует жестокая по своей очевидности альтернатива: или перед введением в широкое применение препарата протестировать его на животных, или же без таких проверок применить на человеке, т. е. первыми пациентами заменить подопытных животных. Выбор, хотя морально болезненный, но однозначно предопределенный. Похожая альтернатива стоит перед медицинскими опытами: или подопытное животное, или человек.

Уже несколько лет ведется также острая полемика об использовании шкур животных. Речь идет как о животных диких, так и разводимых на фермах (лисицы, норки, нутрии, шиншиллы и т. п.). Насколько можно понять заботу об охране леопардов, тигров или выдр, популяции которых угрожающе уменьшаются, то протесты против натурального меха животных — объектов пушного звероводства являются совершенно необоснованными. В холодном и умеренном климате натуральный мех — наиболее здоровый и экологический элемент одежды, применяемой человеком десятки тысяч лет. Можно, впрочем, задать коварный вопрос борцам за свободу пушных зверей: чувствуете ли вы себя безгрешными, используя шкуры, лишенные волоса, для изготовления обуви, сумок, ремешков, поводков, упряжки и т. п. Не напоминает ли нам такая шкура животное, от которого она происходит?

Многих противников имеют дрессировка животных и их использование для организации развлекательных мероприятий, например, в цирках. Об

Вологодская областная универсальная научная библиотека
www.booksite.ru

второй — 60,0, 41,3, 21,6, 5,2.

Лучшим рецептом признана смесь, использованная в первой группе: глюкоза — 1,8 г, лактоза — 3,4, сахароза — 1,0, гликокол — 2, Na_2HPO_4 — 0,398, KH_2PO_4 — 0,015, цитрат натрия — 0,28, NaCl — 0,0015, KCl — 0,0015, $CaCl_2$ — 0,001 г, яичный желток — 15 см^3, глицерин — 5 см^3, бидистиллированная вода — до 100 см^3. Рецепт второй группы был несколько проще по составу (без лактозы, гликокола, глицерина, яичного желтка).

Лучшую экспериментальную смесь (первая группа) рекомендуется использовать при искусственном осеменении кроликов. Указанную среду можно применять при глубоком замораживании семени.

По материалам Животиовъдни науки, 32(5—6), 1995

этом деле нельзя судить однозначно. Существуют научные наблюдения, из которых вытекает, что приобретение определенных навыков не только не мучает животных, но и их откровенно забавляет. Примером могут быть демонстрации обученных дельфинов и тюленей в океанариумах, которые охотно играют с мячом, вовсе не принуждаемые к этому человеком. Дрессировка животных, вопреки мнению многих людей, как правило, не базируется на применении физического принуждения по отношению к ним. Этот метод нерезультативен, а в отношении к хищным животным (хотя не только) многократно повышает опасность для дрессировщика. Опытный специалист скорее пользуется рядом наград за выполнение и отсутствием поощрений — за отказ. Пусть никто не строит иллюзий, что эффективно хлопающие бичи при цирковой дрессировке служат для битья животных. Это скорее система условных сигналов между дрессировщиком и животным, символ его власти над ними.

Если дрессировка животных направлена на усиление в них агрессивности с целью использования ее в драках животных, то этот тип зрелищ закономерно сталкивается с протестами более впечатлительной части общества. Бои быков или бои петухов пробуждают также среди общественности те первобытные порывы, которые являются более угрожающими среди людей, чем среди животных. Нет, однако, недостатка в более терпимых взглядах, в соответствии с которыми бои животных не вызывают более сильных чувств у зрителей, чем спортсменов-боксеров, которые во многих странах служат образцом доблести и отваги.

По материалам «Biuletyn Informacyjny dla Hodowcow Szynszyli», 1996, № 2

Перевод с польского И. С. Козловского, кандидата биологических наук

В свободную минуту ...

Надо ли говорить о том, что профессия зверовода или кролиководa каждодневно тяжела и невероятно ответственна. Круглый год забота, забота и вновь забота с утра до вечера. И все же «ни хлебом единым жив человек!» У каждого есть свое хобби, которое позволяет расслабиться, получить творческий и эмоциональный заряд.

Рисовать, мастерить, рукодельничать, собирать всевозможные коллекции, наконец, писать стихи или прозу — как много различных увлечений! Надеемся, предлагаемая рубрика «В свободную минуту», в которой намерены знакомить с творчеством наших читателей, будет с интересом воспринята вами, дорогие друзья. Редакция приглашает всех принять участие в подготовке таких материалов. Пишите нам, сообщайте о своих работах или ваших коллег.

Новую рубрику открываем стихами Сергея Павловича Шуринова —ветерана отрасли, ныне пенсионера. По окончании средней школы в 1941 г. он добровольцем ушел в Красную армию и после короткой подготовки направлен на фронт. Участвовал в боях и, получив тяжелые ранения, демобилизован в 1945 г. Инвалид Отечественной войны II группы, награжден орденами и медалями СССР. Завершив обучение в 1951 г. в Московском пушно-меховом институте, до ухода на пенсию работал по пушному звероводству.

Любовью сына

Люблю Россию без оглядки —
Она мне мать — я сын ее.
За непорядки и порядки,
За беспокойное житье.

За русской крепости морозы
И трав раздолье луговых,
За наши радости и слезы,
За всех усопших и живых.

За наши пашни и распадки,
За хлеб ржаной и воды рек,
Чтоб жил в Отечестве в достатке
Родной российский человек.

За наше солнышко в зените,
Девиц узорный хоровод.
Я верю, что грядет Спаситель
Спасти измученный народ.

Печалью русскою печалюсь,
Я каждый день душой тружусь.
В своих надеждах не отчаюсь,
Но бунта русского страшусь.

Я Русь люблю любовью сына.
Она всегда в душе моей,
Как ни лиха была б година,
Она со мной, я вместе с ней.

Горжусь, хотя нам столько врали,
Ее нелегкою судьбой,
Когда народ ее пытали
Афганистаном и Чечней.

Где взять народу сил, терпенья,
Чтоб одолеть души распад,
Смирившись с гибелью в сраженьях,
С пропажей без вести солдат.

Стыжусь я власти безразличья.
Протестом матерей горжусь —
Как в бой послать четверостишья,
С колен подняв родную Русь.

Я Русь люблю любовью сына
За ширь равнин и неба синь.
И в этом чувстве не остыну
Во Веки, Паки и Аминь!

Москва
5 февраля 1997 г.

С. П. ШУРИНОВ

Вологодская областная универсальная научная библиотека
www.booksite.ru

Заочные научные чтения

Редакция журнала «Кролиководство и звероводство», Институт цитологии и генетики СО РАН, завершая заочные научные чтения, выражают благодарность всем авторам, кто принял в них участие и посвятил свои выступления памяти академика Д. К. Беляева в связи с его восьмидесятилетием.

Д. К. Беляев среди ученых НИИ пушного звероводства и кролиководства, 1978 г. (слева направо Н. Ш. Перельдик, М. Д. Абрамов, Д. К. Беляев, М. Н. Жуков)

Глюкокортикоиды и белая пятнистость у норок

Кортикостероиды — биологически активные вещества, которые в небольших концентрациях необходимы для нормальной жизнедеятельности всех высших животных, включая и пушных зверей. В данной статье рассматриваются так называемые 11-оксикортикостероиды — 11-ОКС (типичные представители которых — кортизон и гидрокортизон) и их связь с проявлением на шкурке белой пятнистости или пегостей. Работу проводили на стандартных норках, самцах и самках в возрасте 6,5 мес. Животных протестировали по поведению по схеме, представленной на рисунке 1. Кровь забирали из кончика хвоста в период с 9 до 12 ч, и общее время отбора проб от одного животного составляло не более 1,5 мин. Всего взяли для анализа 956 зверей. Основное содержание 11-ОКС определяли флюориметрическим методом.

На рисунке 2 представлено соотношение между тремя признаками: поведением, площадью пегостей и основным содержанием 11-ОКС у самцов и самок отдельно. Как видим, наименьшей площадью пегостей обладают животные с агрессивным поведением, причем по самкам это особи с оценкой —2 балла, а по самцам —1, —2, —3. Рост агрессивности до —4 баллов, или же усиление ручного поведения (+1, +2, +3, +5 баллов), как у самцов, так и у самок вызывает достоверное ($P<0,05$) увеличение площади пегостей.

Результаты наблюдений указывают на удивительное сходство кривых, отражающих содержание глюкокортикоидов и площадь пегостей. Так же, как и в проявлении белой пятнистости, наибольшее содержание 11-ОКС наблюдается у животных как с крайне агрессивным, так и с максимально ручным поведением. Иными словами, обнаружена положительная корреляция между функциональным состоянием коры надпочечников и площадью белой пятнистости у стандартных норок ($\gamma=7$). Причина такой связи, по нашему мнению, заключается в плейотропном влиянии генов, контролирующих поведение одновременно на функциональное состояние коры надпочечников и на эмбриологический механизм возникновения пегостей. А последний состоит в том, что миграция первичных меланобластов из нейрального креста в зародышевые волосяные фолликулы запаздывают (Searle, 1968). Поэтому депигментированными участками остаются те которые наиболее удалены от центров миграции, так как

По страницам специальной литературы

World Rabbit Science, 4 (4), 1996, Ученые Университета Любляна (Словения) изучали влияние добавок пробиотика Acid-Pak Y-Way (США) на рост и состояние внутренних органов молодняка кроликов. Пробиотик — сложный препарат из микрокапсулированных молочных бактерий, энзимов и сухих экстрактов Acpergillus niger, B. cubtilis, электролитов (Na, K), лимонной и сорбиновой кислоты (норма введения 0,5 г на 1 гол. в день).

Опыты проводили на 84 кроликах (6 групп) белой новозеландской породы, отсаженных от матерей в возрасте 32 дней со средней живой массой 795 г.

Использовали три рецепта полнорационного комбикорма с примерно равным уровнем сырого протеина (19,8...20,5 %), но с разницей в содержании клетчаткаи — 26,2; 23,0 и 15,5 %. Убой производили в возрасте 67 дней. Высокие показатели прироста живой массы отмечены в группе с содержанием протеина в корме 20,5, а клетчатки 15,5 %; его состав (%): мука из люцерны — 14,7, жом свекловичный — 25, ячмень — 15, овес — 5, отруби пшеничные — 8,7, мука соевая — 6, мука из подсолнечникового шрота — 7,55, тыквенный жом — 4,5, дрожжи пивные — 2, масло растительное — 5, меласса — 0,3, связывающее вещество — 1, премикс — 1, минеральная добавка — 3,95, лизин — 0,3. Содержание переваримой энергии 13,14 МДж в 1 кг. В этой группе крольчата достигли живой массы 2241±42 кг при среднесуточном при-

Вологодская областная универсальная научная библиотека
www.booksite.ru

к этим участкам первичные меланобласты приходят слишком поздно, когда дифференцировка эпидермиса в них зашла слишком далеко. В результате можно предполагать, что гены, контролирующие специфические особенности поведения, имеются отношение к регуляции миграционной скорости эмбрионального клеточного материала, оказывая тем самым влияние на формирование белой пятнистости.

Обнаруженная взаимосвязь между указанными признаками позволяет использовать при отборе зверей на племя такие дополнительные показатели, как уровень 11-ОКС и оценка поведения животных. Наш эксперимент по селекционному преобразованию поведения у норок показал, что гораздо эффективнее и быстрее можно ликвидировать проявление пегостей не прямой выбраковкой животных — носителей этого дефекта, а косвенно — отбором на племя особей с умеренно агрессивным поведением по отношению к человеку (—1, —2, —3 балла по самцам и —2 по самкам). Предполагаем, что отбор по уровню 11-ОКС может оказаться еще более эффективным в коррелированном ответе норок на ликвидацию белой пятнистости. Эту процедуру, считаем, можно совместить с ежегодным осенним проведением исследований по определению алеутской болезни у норок. Отбор на племя животных с более низким уровнем 11-ОКС, возможно, значительно ускорит улучшение качества пушнины за счет ликвидации белой пятнистости.

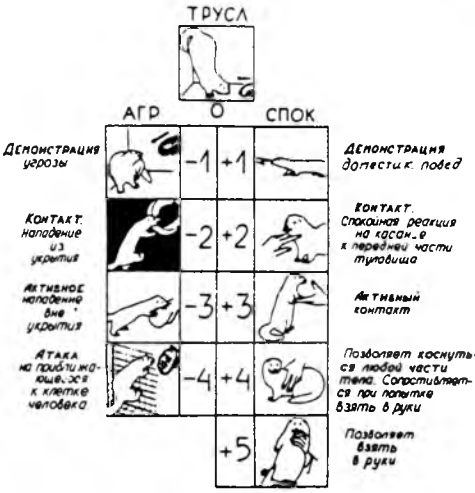

Рис. 1. Схема тестирования норок по оборонительному поведению по отношению к человеку

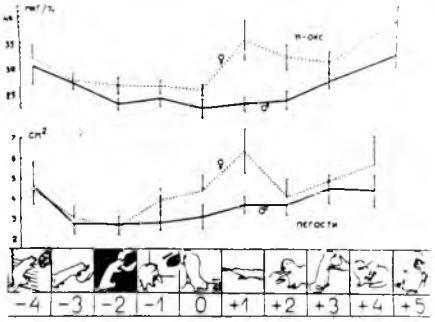

Рис. 2. Соотношение между признаками у самцов и самок норок разного поведения.

О. В. ТРАПЕЗОВ,
А. В. ХАРЛАМОВА,
В. А. ШУЛЬГА
Институт цитологии и генетики
СО РАН

росте 44,8 г, суточном потреблении корма 124,4 г и коэффициенте конверсии его 2,8 г. Эти показатели были достоверно выше, чем в других группах. Показательно, что эта группа (содержание клетчатки 15,5 %) не получала добавки пробиотика. Он оказал некоторое влияние на рост только в группе, где уровень клетчатки составлял 23 % и протеина 19,8 %. У кроликов, получавших пробиотик, в целом не наблюдалось положительного влияния на рост, в то же время у молодняка достоверно увеличился размер толстой кишки. Отмечена разница в микрофлоре слепой кишки.

Archivos de zootechnia, 45 (170—171), 1996. На 12-м Европейском коллоквиуме «Цитогенетика домашних животных» (Испания) представлена работа датских (Королевский ветеринарный и сельскохозяйственный университет) и российских ученых (Новосибирск) по стандартизации кариотипа американской норки, а также генетическим маркерам у норки. Более подробную информацию можно получить по электронной почте: ww server http-// www. → husdyr. kvl. dk/mink. htm. Подобная работа (по песцу) доложена польскими учеными из Университета в Познани.

На пушных аукционах

Копенгаген. На февральских торгах пушнины выставлено по 1,2 млн шкурок самцов и самок норок, соответственно продано 68 и 79 %, причем средняя цена составила 271 и 180 датских крон (1 доллар США равен около 6,3 кроны).

По высоким ценам реализованы шкурки сапфир — 323 и 209 крон (соответственно выставлены 40 и 36 тыс. шкурок самцов и самок, продано 94 и 71 %), а также норок белых — 279 и 201 крона, виолет — 283 и 205, голубой ирис — 324 и 237, жемчуг — 275 и 202, крестовок всех видов — 294 и 204 кроны. Шкурок указанных цветов представлено больше, чем в прошлом году. Цены на основные виды пушнины (самец — самка, крон): сканбраун 270—170, сканблек 278—202, скангло 253—172, махогани 290—174, пастель 244—173.

Отмечен крайне низкий уровень продаж по шкуркам голубого песца — 25 % из 82,8 тыс. шт. по средней цене 473 кроны. Впервые за относительно длительный период пошла вверх цена на шкурки серебристо-черных лисиц (выставлено 15,4 тыс. шт.) — 100 % продано по 589 крон (высшая — 790). Шкурки песцов шедоу (тень) — 46 % продано, 8,9 тыс. шт., средняя цена 469 крон, шиншиллы (1,7 тыс. шт.) — куплены все по 384 кроны низкосортные и 515—526 сортовые.

Хельсинки. На аукционе в феврале проданы почти все (92...100 %) шкурки песцов, лисиц, енотовидных собак (финенотов). Выставлялось 241,1 тыс. шт. песцов; 20,3 тыс. шедоу (тень) и 2,3 тыс. белых шкурок (из шедоу), которые соответственно проданы по средней цене 420 (высшая 1050), 468 и 517 фин. марок (1 доллар США равен 4,7 марки).

Шкурки лисиц всех цветов реализованы по 408 марок, в том числе с/ч (33,1 тыс. шт.) по 422 (высшая 620). Продана небольшая коллекция цветных шкурок лисиц (платиновые, золотистые, «арктический мрамор» и др.), а также гибридных — за 1,4 тыс. шт. шедоу блюфрост выручено по 444 марки.

Шкурки финенотов в среднем проданы дороже лисиц и песцов — 26 тыс. шт. по 449 марок.

При торгах норковых шкурок активность покупателей была ниже, а средняя цена за шкурки самцов 191 и самок 127 марок. Шкурки сапфир проданы: самцы по 242 и самки по 146 марок. Низкими были цены на серебристо-голубые шкурки: самцы 178, самки — 122 марки.

Шкурки хорей (самцы 6,7, самки 13,9 тыс. шт.) проданы почти все — по 93 и 53 марки.

По материалам Dansk pelsdyravl, 60 (2), Finsk Pälstidskrift, 31 (3), 1997

Вологодская областная универсальная научная библиотека
www.booksite.ru

Сертификация мехов и меховых изделий

Сертификация — один из важнейших механизмов управления качеством, позволяющих оценить продукцию, а также ее безопасность для окружающей среды, здоровья потребителей. Эту задачу на основе законодательства Российской Федерации выполняет обязательная сертификация товаров и услуг на их соответствие требованиям государственных стандартов, санитарных норм и правил. Есть и другая — добровольная сертификация, которая проводится по инициативе или изготовителя, или продавца, или потребителя продукции на основе договора между заявителями и органом по сертификации. Она устанавливает соответствие требованиям нормативной документации, согласованным между названными лицами. При положительных результатах как в первом случае, так и во втором оформляется сертификат — документ, отражающий результаты оценки продукции.

В целях предотвращения поступления на потребительский рынок товаров текстильной и легкой промышленности ненадлежащего качества, а также защиты прав потребителей правительство Российской Федерации утвердило перечень товаров текстильной и легкой промышленности бытового назначения, подлежащих обязательной сертификации (постановление № 769 от 1 июля 1996 г.). В него вошла продукция меховой промышленности (по общероссийскому классификатору продукции код 890000) — шкурки выделанные и меховые изделия. Данным постановлением Госстандарту РФ, Госкомпрому РФ было поручено разработать до 1 сентября 1996 г. систему сертификации продукции текстильной и легкой промышленности, предусматривающую организацию и проведение обязательной сертификации товаров.

Во исполнение данного постановления на заседании коллегии Госстандарта РФ рассмотрена система сертификации продукции текстильной и легкой промышленности. Этот документ устанавливает правила и процедуру проведения сертификации товаров, осуществляемой органами по сертификации, аккредитованными Госстандартом России в установленном порядке. Так, в ОАО НИИМП аккредитован орган по сертификации продукции меховой промышленности и прикладных материалов для меховой продукции (ОС «Мех»), а также испытательный центр для проведения сертификационных испытаний меховой продукции. Их регистрационные номера в Госреестре системы сертификации ГОСТ Р соответственно РОСС RV 001.11.ЛКО3 от 29.08.94 и РОСС RV 0001.21.ЛК19 от 30.09.96.

ОС «Мех» проводит работы по сертификации невыделанных (добровольная сертификация) и выделанных шкурок, меховых изделий различного ассортимента, а также прикладных материалов, применяемых при изготовлении меховых изделий. В частности, сертифицирует продукцию, выдает сертификаты и лицензии на применение знака соответствия (при обязательной сертификации); осуществляет инспекционный контроль за сертифицированной продукцией; приостанавливает либо отменяет действие выданных им сертификатов; формирует и актуализирует фонд нормативных актов, необходимых для сертификации; представляет заявителю по его требованию необходимую информацию в пределах своей компетенции.

Порядок проведения сертификации включает следующие этапы: а) представление заявителем (производитель, продавец) в ОС «Мех» заявки — в ней указываются наименование продукции и нормативный документ, на соответствие которому проводится сертификация; б) ОС рассматривает заявку и принимает решение о проведении сертификации, которое сообщает заявителю. ОС определяет ее схему, характеристики типового образца продукции, требования, на соответствие которым проводится сертификация, а также устанавливает организацию, отбирающую типовые образцы. Одновременно с решением о проведении сертификации ОС информирует заявителя об условиях оплаты по испытанию и сертификации продукции.

Предусмотрено 10 схем сертификации, но в основном же она проводится по схемам 1, 2, 3 и 7, когда оценивается продукция, выпускаемая изготовителем серийно, или партия определенного размера. Сертификат выдается на однородную продукцию. Например, шкурки норки выделанные, детские пальто из овчины меховой крашеной, женские меховые пальто из шкурок песца.

К заявке надо приложить копию документа, подтверждающего происхождение поставляемого товара и содержащего сведения об его ассортименте и количестве (при сертификации по схемам 1, 2, 7 или 8). Рассмотрев заявку, ОС сообщает заявителю решение о приеме на сертификацию или дает аргументированный отказ в ее проведении с изложением причин отказа и рекомендациями по изменению заявки или проведению мероприятий, которые сделают возможным проведение сертификации. В процессе рассмотрения заявки ОС осуществляет первичную идентификацию продукции на соответствие наименования заявляемой продукции документу поставки или образцу-эталону, кодам ОКП и классификатора товарной номенклатуры внешней экономической деятельности (ТН ВЭД), изготовителю. Испытания с целью сертификации проводятся на типовых образцах, технология изготовления которых, комплектующие материалы, а также другие, характеризующие данный вид продукции показатели должны быть идентичными всей партии, от которой они были отобраны.

Типовым образцом выделанных шкурок являются шкурки одного вида меха и метода обработки, а меховых изделий — изделие определенного ассортимента, характеризующее группу однородной продукции, изготовленное из одного вида шкурок (имеется в виду, что и вся партия), и одного метода обработки. Количество образцов для испытаний от каждой фиксированной партии для выделанных шкурок — 5 шт., невыделанных — не менее 10 шт., для меховой одежды — 1 экз., для остальных изделий — не менее 3 шт. Образцы меховых изделий, изготовленные из шкурок, не имеющих сертификат соответствия, сопровождаются образцами, отобранными от партии шкурок, из которых оно подготовлено. Отбор образцов оформляется соответствующим актом. ОС направляет образцы в испытательный центр «Мех» с сопроводительным письмом, где указывает наименование продукции и программу испытаний. Результаты исследований оформляются в виде протоколов испытаний и направляются в ОС «Мех».

Решение о выдаче сертификата соответствия или отказе в его выдаче принимается на основании результатов испытания типовых образцов. Сертификат выдается при полном соответствии характеристик образца и данных его испытаний показателям нормативной документации. Срок действия сертификата устанавливает ОС при его выдаче. При проведении сертификации по обязательным требованиям одновременно с сертификатом ОС выдает лицензию на право применения знака соответствия по ГОСТ Р 50460—92.

ОС заключает договор с изготовителем на проведение инспекционного контроля за сертифицированной продукцией, в котором устанавливаются сроки проведения и условия оплаты такого контроля. Он осуществляется, как правило, путем периодических ис-

Вологодская областная универсальная научная библиотека
www.booksite.ru

пытаний образцов, необходимых для подтверждения того, что производимая и реализуемая продукция продолжает соответствовать установленным требованиям, подтвержденным при сертификации. Программу инспекционной проверки разрабатывает и утверждает ОС, который может приостановить или отменить действие сертификата, в том числе по результатам инспекционного контроля в случае несоответствия продукции требованиям нормативных документов, контролируемых при сертификации. Это решение направляется держателю подлинника сертификата, национальному органу по сертификации и территориальному органу Госстандарта России по месту расположения предприятия-изготовителя. Сертификат прекращает действие с момента исключения его из реестра.

Правительство Российской Федерации согласилось с предложениями Госстандарта России о введении с 1 июля 1997 г. обязательной сертификации товаров текстильной и легкой промышленности в соответствии с ранее утвержденным перечнем (поручение от 14 сентября 1996 г.).

Т. П. НАЗАРОВА,
заместитель директора по научной работе ОАО НИИМП,
руководитель органа по сертификации

Ресурсосберегающая технология обработки шкурок кролика

Традиционные технологии обработки шкурок предусматривают значительное потребление воды и связаны с образованием многокомпонентных сточных вод, требующих их очистки от загрязнений. Кроме того, серьезный порок этих технологий — длительность процессов проникания рабочих растворов в структуру дермы и усадка кожевой ткани после сушки. Указанные недостатки исключаются в случае осуществления жидкостных процессов мехового производства в среде органических растворителей. При этом не только ускоряется проникание химматериалов в дерму полуфабриката, но сокращается их расход и исключается попадание в сточные воды за счет использования герметичных аппаратов и рекуперации рабочих растворов. Появляется возможность создания бессточной технологии, в результате чего отпадает необходимость строительства дорогостоящих и громоздких очистных сооружений. Это особенно важно для небольших меховых производств, в том числе специализирующихся на переработке шкурок кролика.

Целью данной работы являлась разработка принципиально новой технологии обработки шкурок кролика в среде хлорорганических растворителей: перхлорэтилена (ПХЭ) и трихлорэтилена (ТХЭ). Мы изучали закономерности процессов выделки, крашения, жирования, сушки, применяя в основном ПХЭ. В качестве методической основы использовали «Единую технологию обработки шкурок кролика в водной среде», а в основных процессах применяли преимущественно те же химические материалы: при пикелевании — уксусную кислоту и поваренную соль, для дубления — сухой хромовый дубитель марки ДФ, крашение выполняли с использованием окислительных красителей. Указанные материалы растворяли только в воде в соответствии с рекомендациями и проводили эмульгирование водных растворов в ПХЭ. С этой целью в процессах выделки использовали авироль — ПАВ анионного характера, а при крашении — изопропиловый спирт.

При обработке шкурок кролика по новой технологии подготовительные операции — 1-ю и 2-ю отмоку проводили в водной среде в соответствии с действующей единой технологией. Затем шкурки отжимали в центрифуге до влажности 55...60 %, и дальнейшая обработка, начиная с обезжиривания, проходила в среде растворителей. Наши опыты подтвердили целесообразность совмещения процессов пикелевания — дубления в среде ПХЭ. В данном случае технологический процесс проходит значительно быстрее и основное поглощение материалов — кислоты и дубителя происходит в первые 15 мин обработки. Это позволяет сократить продолжительность выделки шкурок кролика с 16 ч в водной среде до 4 ч в ПХЭ. Исследования показали, что поскольку при пикелевании в среде ПХЭ исчезает опасность нажора кожевой ткани, можно полностью исключить использование поваренной соли в этом процессе.

При крашении полуфабриката в черный и коричневый цвета в органической среде с применением окислительных красителей предварительно, также как и в водной среде, проводили протравливание шкурок с использованием хромпика. При этом установлено, что продолжительность процесса в органической среде может быть сокращена по сравнению с действующей технологией. Окрашивая шкурки в растворителях, наиболее целесообразно при этом использовать отработанную протравную ванну, что позволит уменьшить объем растворителя и, следовательно, рекуперации, а также совместить процессы протравления и крашения. Продолжительность крашения в органической среде значительно сокращается и, что очень важно, не наблюдается резкой разницы в интенсивности окраски пухового и остевого волоса. Это, по-видимому, связано с более эффективным по сравнению с водной средой использованием окислительных красителей за счет меньшей степени их окисления, что, в свою очередь, способствует повышению прочности окраски к трению.

Жирование шкурок кролика может быть проведено двумя способами: с применением традиционных составов «намазным» методом или «окуночным» в среде растворителей с многократным использованием специальных жирующих композиций.

На основе выполненных исследований определены основные параметры и технологические режимы обработки шкурок кролика в органической среде, а также проведена их опытная обработка с использованием машины химической чистки. После отделки опытной партии установлены основные показатели свойств полуфабриката, а результаты определений свидетельствуют, что все они соответствуют требованиям ГОСТа на выпускаемую продукцию. Таким образом, показана возможность и целесообразность использования органических растворителей для обработки шкурок кролика.

Л. И. ЧИЧВАРИНА, К. М. ЗУРАБЯН, И. Е. БОГДАНОВА, Е. А. СИМОНОВ

ЦЕНТРОКООППУШНИНА
выполнит заказы на
АНТИБИОТИКИ, ВИТАМИНЫ, ВАКЦИНЫ, ОБОРУДОВАНИЕ —
в ассортименте и в любых количествах
Наши новые телефоны:
(095) 430–86–41 и 432–77–26 (тел/факс).
Адрес: 117981, Москва, пр. Вернадского, 41, ком. 901

Вологодская областная универсальная научная библиотека
www.booksite.ru

Здравствуй, Франкфурт-на-Майне!

Это — самый американизированный из немецких городов, с банками, небоскребами, не уступающими нью-йоркским, знаменитым сухим яблочным вином, которое можно попробовать в пивных старой части города за Майном, и самый крупный выставочный комплекс в Европе — Messegelände.

От главного входа к павильону, где проходит ярмарка «Мех и мода», вас доставит симпатичный автобус-челнок. А можно минут за 20 дойти пешком, чтобы получше разглядеть грандиозные выставочные сооружения.

Изменился Франкфурт, изменилась и меховая ярмарка. Она стала вдвое или втрое меньше, чем была в конце семидесятых — начале восьмидесятых, хотя и остается в числе главных международных пушных ярмарок.

Обстановка спокойная. В первый день, 10 апреля, посетителей немного, но пессимизма нет. В этом году на 35 фирм-участниц больше, чем в 1996 г. И это несмотря на то, что в текущем году ярмарка во Франкфурте буквально втиснута по времени между двумя крупными пушными аукционами в Дании и Финляндии. На настроение устроителей нынешней ярмарки не в лучшую сторону оказывают влияние результаты только что закончившегося аукциона в Копенгагене, где цены на шкурки норки понизились. Среди участников ярмарки много немецких фирм, а также Англии, Италии, Греции, США, Канады, Швейцарии, Аргентины, Турции, Китая, Польши, Словакии.

Целый раздел занимают фирмы, демонстрирующие швейное оборудование, вспомогательные материалы, фурнитуру, а также деятельность мехообрабатывающих предприятий. Скандинавские аукционные компании представлены объединенным рекламно-информационным стендом SAGAfur. Здесь всегда многолюдно, можно обсудить ситуацию на рынке, выпить чашечку кофе или бокал датского пива.

По традиции самый большой стенд у крупнейшей франкфуртской торгово-производственной фирмы «Розенберг+ +Ленхарт». По мнению ее президента г-на А. Ленхарта, в текущем сезоне торговля мехами в целом идет удовлетворительно, рынок должен стабилизироваться. Многое зависит, однако, насколько активным во втором полугодии будет российский рынок. По данным собеседника, на предстоящую осенью московскую ярмарку «Меха-97» приедет не меньше участников, чем в прошлом году. К сожалению, как считает г-н А. Ленхарт, до сих пор не решен ряд вопросов с российской таможней. На стенде фирмы «Розенберг+Ленхарт» приютилось совместное немецко-украинское предприятие «Тисменица». Отдельная экспозиция у белорусской торгово-производственной фирмы «Адорн» из Минска. Больше фирм из стран СНГ или ближнего зарубежья не было.

Впервые на франкфуртской ярмарке не представлена Союзпушнина. Это самая большая неожиданность и разочарование. В былые годы ее стенд притягивал к себе как магнит, жизнь кипела ключом, многих посетителей позже можно было найти среди участников ленинградских аукционов. Довольно скромную экспозицию «Меха-97, Москва» представляла немецкая фирма OWP и в качестве стендиста — немецкая девушка. А где же все российские «учредители» и «организаторы», одним из которых объявила себя и Союзпушнина.

Среди посетителей прошедшей ярмарки — директора аукционных компаний из Сиэтла, Торонто, Хельсинки, Копенгагена, Лейпцига. Значительно число гостей из России: две большие турграппы плюс много индивидуалов из Москвы, С.-Петербурга, Казани, Самары, Саратова, Новосибирска, Вологды. У многих фирм-участниц русские переводчики, реклама и проспекты на русском языке.

Гостями руководит кроме желания обменяться опытом и быть в курсе дела также возможность заключить контракт или купить прямо на ярмарке шкурки, меховые изделия, всякие мелочи — вплоть до ниток и иголок, обеспечить свое производство на год вперед. К «нашествию» российских посетителей фирмы готовы, ибо велико желание продать свою продукцию в Россию, потребительский рынок которой сегодня является важным фактором в международной торговле мехами. В этом плане московские ярмарки «Мех и его обработка» прочно заняли свою нишу в календаре аналогичных международных мероприятий. По мнению многих участников первых двух ярмарок, в Москве объем заключаемых там сделок пока невелик, но свое участие они объясняют в большой степени надеждами и ожиданиями. Как заявил директор одноименной немецкой фирмы г-н Д. Рибак — один из энтузиастов московских выставок,— сейчас в мире проводится слишком много ярмарок. В будущем в Европе достаточно одной, например, в Милане или во Франкфурте-на-Майне. Может стать важным ярмарочным меховым центром и Москва с ее соседством с

Белоруссией, Казахстаном, Китаем и др. Перспективы московской ярмарки прекрасные, если решить ряд организационных вопросов с таможней, банками. Как известно, инициатором таких встреч в Москве является управляющий фирмы OWP г-н Э. Фихтнер, который и организовывал их в сотрудничестве с Экспоцентром. При существующей разобщенности российских меховщиков и звероводов никто в России за организацию собственной меховой ярмарки пока, к большому сожалению, взяться не готов. Да собственно говоря, и претензий к немецким организаторам выставок, по существу, нет. Только возникает вопрос: почему стоимость аренды 1 кв. м выставочной площади во Франкфурте 200 нем. марок, а в Москве 320 — до 01.06.07 г. или 350 — после этого срока?

А что думают фирмы о рынке и ценах? Цены на шкурки норки понизились за год на 15...20 %, особенно на шкурки самцов, где они были неоправданно завышены, в частности, благодаря российским горе-коммерсантам (опять русский след!). По шкуркам самок наметилось оживление. И все же цены на шкурки норок продолжают оставаться достаточно высокими, в связи с чем повышенным спросом пользуются меха и пластины из шкурок белки, колонка, горностая, как более дешевых заменителей. Беличьи полуфабрикаты китайского производства, по мнению фирм, уступают по качеству продукции, которую перестала выпускать российская фабрика «Белка» (Кировская обл.). Набор на манто из хребтов белки стоит

Вологодская областная универсальная научная библиотека
www.booksite.ru

сейчас 570...600 ам. долл. В цене были шкурки енота-полоскуна, ондатры, каракуля. Цены на шкурки клеточного и дикого соболя, видимо, достигли своего предела. В дальнейшем большое значение будут иметь (насколько это возможно) грамотный маркетинг и контроль за экспортом этого товара со стороны Союзпушнины.

Наибольшее падение цен (на 50... 65 %) произошло на шкурки голубого песца. В начале сезона в ноябре — декабре крупные аукционы по их продаже проводились каждые 10 дней, фирмы не успевали выкупить товар! На последующих аукционах наблюдался низкий процент продаж. На руках у фирм остается много непроданного товара, к тому же ожидается дальнейший прирост производства в Финляндии. При сложившемся к весне уровне цен в Скандинавии песцеводство здесь еще остается прибыльным. Хуже положение у польских и российских звероводов. Спрос на эти шкурки на международном рынке практически отсутствует. При себестоимости на уровне 40 ам. долл. шкурки польского песца едва ли можно продать по 30..35 ам. долл. Российский же песец должен стоить еще дешевле. О себестоимости его производства звероводам известно. Видимо, на ближайшие годы нам необходимо планировать производство шкурок песца только исходя из потребностей внутреннего рынка. Одновременно следует отметить, что сохраняется спрос (по прошлогодним ценам) на качественные шкурки серебристо-черной лисицы типа производимых в Пушкинском зверосовхозе, имеющих 90... 100 % серебра.

С утра до вечера на франкфуртской ярмарке не прекращается демонстрация мод. Дилетанту может показаться, ну что еще нового в моде можно придумать, разве не все это уже было. Однако фантазия дизайнеров, видимо, неисчерпаема, да и технология обработки меха не стоит на месте. Единого направления, естественно нет, мода в одежде весьма демократична. Наоборот, поражают большое разнообразие подходов и свежесть решений. Если диктат и существует, то его следует искать в экономической сфере. Наличие отдельных видов и цены влияют на моду и наоборот. Мода может вызвать всплеск или падение спроса на конкретный вид пушнины. И все же... Эта вечная тема обновления. Во время гала-показа проводился конкурс на лучшую модель. Представительное жюри отобрало их 50, претендующих на почетный приз. Среди них нет изделий с отделкой из шкурок голубого песца или другой

MEXA '97 Moskau,vom 23.-26.09.1997

длинноволосой пушнины — мода прошла. После дологого перерыва были представлены изделия с использованием шкурок морзверя. Заметны шкурки белки: более дешевые пластины идут на подкладку, а те, что подороже, радуют глаз — как верх меховых изделий.

Много так называемой «бархатной норки» — до половины подобранных на манто бунтов, готовых норковых манто и жакетов предлагается после процесса эпилирования, т. е. без ости. Какой вид меха имитируется — сказать трудно. Им бы нашу русскую зиму — не стали бы ощипывать норку.

Используется значительное количество мелкозавитковой овчины. Еще больше внимания уделяется комбинированию материалов: мех, ткань, велюр, лицевая кожа. Многое из комбинированной одежды вообще с большой натяжкой можно назвать меховой. Укороченные изделия, свингеры, жакеты преобладают над длинными манто. Большие воротники из белки или каракуля, скорее, напоминают пелерины. А вот канадские вязаные изделия из шкур бобра не попали в номинацию. «Крытые» изделия с текстильным верхом, без отделки длинноволосой пушниной полностью потеряли свою привлекательность. Короче говоря, на вкус и цвет... кому-то нравится — кому-то нет. Во время гала-шоу приятное оживление вызвала коллекция детских длинных шубок из овчины, представленная известным российским модельером И. Крутиковой.

О движении «зеленых» говорят и пишут много. В последнее время наметились определенные компромиссы. Например, считается ошибкой запрет на торговлю шкурами морзверя. Уже проведен первый аукцион по продаже шкур гренландского тюленя. Правда, реабилитация не распространяется на милых детенышей нерп — бельков. И наконец, далеко не все «зеленые» возражают против ношения мехов. Открывая ярмарку, главный референт по культуре Франкфурта-на-Майне г-жа Л. Райх заявила, что в демократическом обществе каждый свободен делать собственный выбор. Она лично видит в мехе шик и носит его с удовольствием. Противников же мехов считает просто недостаточно информированной категорией лиц. Такая оценка внушает оптимизм. Вопреки различного рода недоброжелателям мех любят и носят, и будут любить и носить еще не один десяток лет.

В. В. ДМИТРИЕВ
Франкфурт-на-Майне, апрель 1997 г.

Вологодская областная универсальная научная библиотека
www.booksite.ru

ЕЛЕЦКАЯ ПУШНИНА

При переходе к рыночной экономике зверохозяйства России столкнулись с проблемой преобразования государственной формы собственности в смешанную или частную. Многие из них прошли этот этап безболезненно, часть прекратила свое существование, а на их месте образовались мелкие и средние предприятия. Одни из этих хозяйств пришли в упадок, другие укрепились на «рынке» и, несмотря на все трудности, продолжают работать.

Вниманию читателей предлагаем интервью с А. В. Мишиным — директором закрытого акционерного общества «Елецкая пушнина».

— Александр Владимирович, расскажите об организации, становлении и развитии вашего предприятия.

— В начале 90-х годов многие предприимчивые люди стали организовывать собственные небольшие фермы по разведению ценных видов пушных зверей. В Липецкой области я знал их около десятка. Причем многие из них думали, что достаточно осенью посадить в клетки зверей и в следующем году можно подсчитывать прибыль. Однако, столкнувшись на практике со спецификой производства, большая их часть к сегодняшнему времени прекратила свое существование. Осенью 1993 г. наше предприятие выкупило одно из таких хозяйств и на его базе совместно с предприятием мясоперерабатывающей промышленности было создано акционерное общество закрытого типа. К тому периоду мясокомбинату «Елецкий» стало невыгодно поддерживать давно налаженные связи с крупными зверосовхозами по причинам нам всем хорошо известным — из-за систематических неплатежей. И тогда он принял решение об использовании субпродуктов для выращивания пушных зверей у себя в районе и создании с этой целью нового предприятия. Пригласили специалистов, уже отработавших в пушном звероводстве не один десяток лет. Кстати сказать, в этом вопросе нам очень помог журнал «Кролиководство и звероводство», который выписываем многие годы.

Осенью 1994 г. завезли первое поголовье из племенных зверосовхозов: песца серебристого из «Салтыковского», норку стандартную из «Сомовского», а еще через год — хорьков из «Солнцевского». Сейчас построили все необходимые производственные сооружения: кормоцех, административно-бытовой корпус, забойный пункт, цех для швейного производства, складские помещения, овощехранилище, клеточное хозяйство, а также обустроили все подъездные пути, площадки, водоснабжение и газифицировали хозяйство.

— Что же, материально-техническая база для содержания животных подготовлена. Вероятно, строительство холодильных емкостей не предусматривается, так как ориентируетесь на бесперебойное поступление свежих кормов животного происхождения. Каковы сегодня первые производственные и экономические показатели в разведении пушных зверей?

— Конечно, говорить о стабильных результатах деятельности еще рановато. Так, по итогам работы за 1996 г. мы получили щенков в среднем на штатную самку песца — 6,4, норки — 3,5, хорька — 6,5 (одно щенение). Безусловно, показатели могли бы быть и лучшие. Считаем, что из-за излишнего беспокойства самок во время строительных работ мы недополучили щенков. Надеемся, что в текущем году положение поправится. Ведь для этого есть все возможности.

Как вы решаете вопросы организации кормовой базы?

— У нас эта проблема практически решена: акционеры общества полностью нас обеспечивают боенскими субпродуктами и растительными кормами. Мы же, в свою очередь, расплачиваемся с ними пушниной или деньгами после ее реализации. Рыбные корма приходится приобретать со стороны.

— Хотелось бы узнать о возникающих проблемах и как вы их решаете.

— Трудностей в нашем деле много и о них практически все знают. Да, собственно, они у всех зверохозяйств в той или иной степени одинаковы. Хочу сказать о другом. Посещая ярмарки, выставки, например «Меха-96», видишь, как много в них участников зарубежных фирм и как мало отечественных производителей. Журнал «Кролиководство и звероводство» об этом неоднократно рассказывал. Полностью согласен с большинством выступлений, опубликованных в № 6 за 1996 г., в частности, со всеми положениями статьи «Не опоздайте на выставку «Меха-97». Или, все говорят о необходимости создания своего союза, а воз и ныне стоит на месте. Не знаю кто, но кто-то должен этим заняться, а мы с большим удовлетворением такой союз поддержим.

— Какие ваши планы, Александр Владимирович, на будущее?

— В первую очередь продолжим расширение основного стада пушных зверей. Затем хотим организовать собственное швейное производство. Такое предложение поступило от одной из иностранных фирм, сейчас прорабатываем данный вопрос. Планируем открыть в своем городе специализированный магазин по торговле меховыми изделиями. Будем поддерживать связи с различными партнерами. Пользуясь случаем, хочу сказать, что мы будем рады новым деловым связям с меховщиками, швейными производствами других регионов страны, специализирующимися на переработке и сбыте продукции. Постоянная и свежая информация нам всем необходима.

Пожалуйста, обращайтесь: 399740, г. Елец, Липецкая обл., а/я 96.; телефон (07467) 2-17-38, факс 4-01-92.

Вологодская областная универсальная научная библиотека
www.booksite.ru

С крольчатиной сытнее

В кролиководстве, как и во всем нашем животноводстве, постепенно происходит структурная перестройка, меняются мотивации, каналы сбыта продукции. Пять — семь лет назад еще можно было встретить домашнюю кролиководческую ферму этак на 200...300 гол. Кролиководы действовали негласным кооперативом. Одни выращивали животных, вторые обрабатывали шкурки и практиковали шитье меховых изделий, в основном шапок. В поддержку белокалитвинцам, занимавшимся выращиванием кроликов, действовали и городское общество кролиководов, и местная заготконтора потребкооперации. Шкурки отвозили в Ростовский пушно-меховой холодильник. Теперь же общество утратило былую славу. Единственная помощь от него — посредничество в реализации кроличьих тушек через местный магазин.

Однако жизнь не стоит на месте и после периода шока приусадебная отрасль начинает возрождаться. Но, судя по всему, сейчас главный стимул не деньги от продажи шкурок, а собственное пропитание. Вот что сказали мне знакомые кролиководы.

И. А. Матеркин — Три семьи — сына, дочери и свою обеспечиваю деликатесным мясом круглый год.

В. А. Кругликова — Тушки кроликов продавала всю осень. Выгодно. Даже кур перевела. Яйца теперь в магазине покупаю. Курам надо много зерна.

В. Ф. Гордиенко — Кроликов держим для себя. Лето и осень «пасутся» на огороде, зерна не требуют. Вот только геморрагическая болезнь мешает, борьба с ней ведется плохо.

А. И. Дедов — Выращиваю кроликов для семьи. В год получаю диетического мяса до 120 кг. С Александром Ивановичем решила побеседовать поподробнее.

Он разговор начал со статистики: сколько же в наше время в районе выращивается мяса кроликов? Ведь когда-то было до 400 т. Конечно, объем этот в настоящее время, бесспорно, сократился. Сам же он получает более центнера мяса в год, да и другие не меньше. Появились и новые кролиководы. Белая Калитва и ее ближние поселки имеют 45 коллективных садов, а в последние годы кролиководство буквально «наступает» на дачные участки. Находятся-то они вблизи поселков — в одном-двух километрах, а кое-где и ближе. Почему же не заниматься разведением безобидных животных. А ведь садовых и огородных участков около Белой Калитвы более 19 тыс.— кто считал, сколько там кроликов?

А. И. Дедов кролиководством начал заниматься сразу же, уйдя на пенсию с главного предприятия нашего города — АО БКМПО. Как он говорит, чем есть мясо раз-два в неделю (попробуй, купи на рынке на пенсию), лучше самому его производить. Вспомнил далекое послевоенное детство. Отец не вернулся с войны, осталась его вдова и четверо ребятишек.

— Вот и решил я, старший мужчина в семье, подросток, заняться кролиководством,— говорит Александр Иванович.— Благо знал, что выживают кролики без зерна, на траве. Да и где было взять зерно в те тяжелые годы? Почти на одной траве откармливали крольчат и выручали семью в трудное время.

Сделав экскурс в далекое детство, он подробно рассказывает о нынешней технологии выращивания животных. Опыта, конечно, поднакопил. И литературу читает специальную, и у других кролиководов учится. Подчеркнул лишь следующее: плодятся у него кролики только весной и летом. В зиму оставляет А. И. Дедов не более трех самок. Они-то за два-три окрола и дают потомство до 60...70 гол. Каждого откармливает не более 4 мес, на убой молодняк идет, когда «набирает» живую массу не менее 2,5 кг. Основной корм — трава, корнеплоды, мелкий картофель, кора деревьев и др.

— Ну, а зимой и зерна даю, не более 30 г на голову в сутки,— говорит Александр Иванович. Но придерживается правила: не допускать, как иные кролиководы, при таком уровне кормления пяти и более окролов у самок. Иначе ведь приходится выбраковывать ослабленных крольчих.

Одно время у него возникла проблема: как обработать и реализовать шкурки? Но и тут он нашел выход: сам научился приводить их в дело. Из них даже две женские шубки получились. Нашел в Белой Калитве скорняков. Правда, для этой цели пришлось породу кроликов поменять — раньше разводил серых великанов. Но узнал, что на городском рынке спросом пользуются шубки из черно-белого кроличьего меха. Вот и рискнул на обновление породы. Поменял серого великана на бабочку. Кстати, тут же к нему пришли пять соседей по коллективному саду: помоги и нам развести бабочек. Конечно, снабдил молодняком.

Твердо одного правила придерживается А. И. Дедов: не позволяет спаривать своих самцов с самками, которых приносят ему кролиководы. Если идти по этому пути, значит рисковать: кто знает, что за самку принесли, не носительница ли она инфекции? Возможно, потому Александр Иванович с некоторой долей гордости говорит: — Шесть лет развожу «ушастых» и падежа нет. Оберегаю.

Но вот все же такая проблема волнует: хорошо бы найти специалиста, который бы открыл легальную мастерскую по обработке шкурок и пошиву шуб, шапок. Ведь многие кролиководы имеют возможность выращивать больше кроликов, чем сейчас. Если бы нашлись инициативные люди из нашего района и организовали закупку шкурок и мяса. Ведь в больших городах население уже забыло вкус крольчатины, да и не у всех хватает денег на норковые шапки. А последние зимы дали почувствовать даже сочинцам и другим южанам, что такое российский мороз и снег — без теплой одежды не обойдешься. А в северных регионах тем более. С этой целью я напечатала корреспонденцию в белокалитвинской газете «Перекресток» и пищу в журнал. Вдруг отзовутся энтузиасты.

Е. Г. РЫЛОВА
г. Белая Калитва, Ростовская обл.

Вологодская областная универсальная научная библиотека
www.booksite.ru

Внуки и кролики

В нашей семье кролики появились в конце войны — в 1945 г. Они помогли семье пережить трудное время. Занималась ими мать, а я же, мальчишка, помогал, скашивая для них траву, заготавливая сено, и всегда с большим удовлетворением на велосипеде подвозил собранные корма. В послевоенные годы кролиководам помогала потребкооперация — в нашем небольшом райцентре продавали комбикорма, скупали шкурки, так что можно было и немного подзаработать. Потом не стало матери, а у меня не хватало на животных времени — работа.

Но в 90-м году вышел на пенсию и решил сделать добавку к пенсии — снова завел кроликов. Соревнуемся с женой. Она развела молочных коз — пасти теперь можно, считай, где захочешь, а молоко немалых денег стоит. Особенно летом, когда съезжаются из городов земляки с детьми. Меня поддерживают три внука, живущие у нас все лето.

Мои взрослые кролики почти ручные (три самки и самцы разных окрасок), получаю от них только по два окрола — на лето к приезду внуков. Отгородил травяную площадку у дома, насыпал туда кучу песка — и целый день малыши играют с крольчатами, строят для них дома, метро. Старший внук, как и я в детстве, велосипедист. Ежедневно даю ему наряд, сколько чего нарвать,— он у нас уже хорошо разбирается в травах, кустарниках: ядовитых растений не нарвет. Летом с обеспечением животных кормами нет проблем, а на зиму мои горожане остатки хлеба насушат для кроликов. Глядишь, к осени около 30 гол. кроликов вырастает, а значит, есть чего послать своим ближним в подарок. Но это не основное, внуки за лето добрее делаются — родители могут подтвердить.

Ведь в большом городе у пацанов сейчас главное — мультики, видики, сникерсы и всякие хулиганства со взрывами. Кстати, нынче и в школах почему-то нет никаких живых уголков. Погладит ребенок кролика — и словно нежнее стал, а поработает немного, так вроде уже и полноценный член семьи, уважать себя будет. Недавно нашел стопку журнала «Кролиководство и звероводство» за прошлые годы. Ведь очень много в нем полезных советов, поэтому решил вновь подписаться.

П. И. АЛЕКСАНДРОВ
Владимирская обл.

Глиняная кормушка-поилка

Далеко не все хозяйства кролиководов оснащены совершенным клеточным оборудованием и, в частности, кормушками. Используемые самодельные, обитые жестью корытца, неглубокие кастрюльки и консервные банки очень часто загрязняются остатками корма, подстилкой и др. В результате пропадает значительная часть корма и затрачивается больше времени на кормление животных.

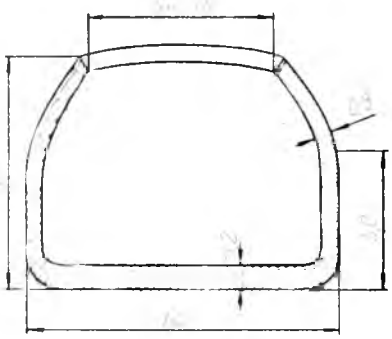

Рис. 1. Кормушка-поилка

Глиняная кормушка-поилка (рис. 1) вмещает 400...450 г полувлажной мешанки и 750...800 мл воды. Корм и вода в такой кормушке не загрязняются экскрементами, так как высота кормушки не позволяет крольчатам залезать в нее. Для этого же диаметр отверстия доведен до 9,5 см.

При двукратном кормлении кормушка достаточна для 2 взрослых животных. В клетку самки с молодняком вторую кормушку помещаю на 24...26-й день после окрола. Самка и 8 бройлерных крольчат общей массой 15...16 кг на 55...60-й день после окрола за сутки потребляют 1...1,2 кг слегка увлажненного комбикорма.

Кормушка используется и как поилка, которую ставлю в вырез доски на фасаде (рис. 2). Ее облегает поясок из жести. В доске над кормушкой сделан угловой вырез. Он позволяет наливать воду из садовой лейки. Кроме того, дает возможность видеть уровень воды в поилках клеток первого и второго ярусов. Поилка должна быть всегда наполнена, так как в поисках воды кролики могут вытолкнуть ее и выскочить из клетки, что легко переходит в привычку.

Нужно помнить, что при содержании животных в наружных клетках глиняные поилки-кормушки в сильные морозы (−20...−25 °С) трескаются. Поэтому их следует вовремя заменять жестяными баночками или давать вместо воды снег.

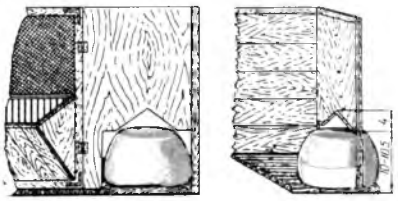

Рис. 2. Расположение кормушки-поилки в клетке (слева — вид спереди, справа — вид изнутри)

И. А. КОМОВ

Вологодская областная универсальная научная библиотека
www.booksite.ru

Самоочищающаяся клетка

В своем хозяйстве содержу кроликов в клетках собственной конструкции. Основная их особенность в том, что пол в них спереди сплошной деревянный, наклонный, а сзади — ровный сетчатый, с ячейками размером 1,5 × 1,5 или 2,0 × 2,0 см. При таком устройстве пола экскременты на нем не задерживаются: с деревянной половины они скатываются на сетчатую и через ячейки проваливаются вниз. В результате в клетках всегда чисто и сухо. Думаю, что именно поэтому мои кролики никогда не болели кокцидиозом.

Конструкция самоочищающихся клеток показана на рисунке. Хочу только обратить внимание на некоторые детали. Задняя стенка клетки устроена так, чтобы брусья, к которым она крепится, оставались снаружи, благодаря чему исключается возможность скопления грязи под брусками. Сетчатый пол прибиваю к брускам снизу скобами из трехмиллиметровой проволоки.

Кормушки делаю выдвижные, изготовленные лучше всего из жести. Их размер должен быть таким, чтобы только помещалась мордочка кролика. Ясли наиболее практично делать V-образными (общими для двух смежных клеток) из сетки с ячейками 4,5 × 4,5 или 5,0 × 5,0 см (для взрослых животных) и 3,5 × 3,5 см (для молодняка). Причем сетку плету сам. Автопоилку сооружаю не для каждого отделения, а для группы (8...10) клеток: от основной поилки провел резиновые шланги, с помощью которых вода попадает в поставленные непосредственно в клетках банки.

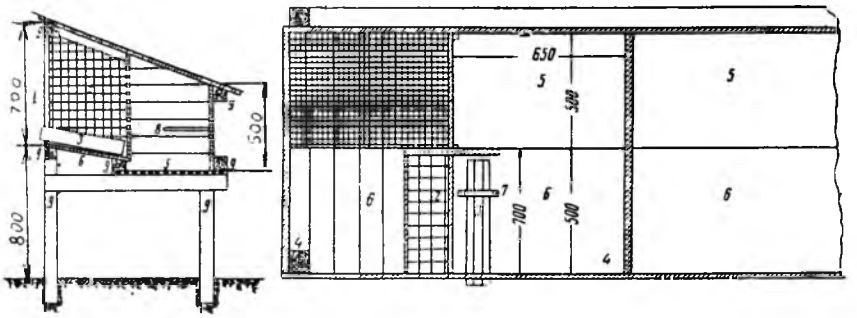

Самоочищающаяся клетка с комбинированным полом:
1 — дверка; *2* — ясли из сетки с ячейками 4,5 × 4,5 см; *3* — выдвижная кормушка; *4* — автопоилка; *5* — сетчатый пол; *6* — дощатый пол; *7* — скоба крепления кормушки; *8* — полка-полати; *9* — стойка

Я. А. ГРОШЕВ
Краснодарский край

КРАСИТЕЛИ для МЕХА
организация продает со склада
в Москве
УРЗОЛ, ПИРОКАТЕХИН, МУРАВЬИНУЮ КИСЛОТУ,
Тел. (095) 465-20-35,
факс (095) 465-61-21

Спрашивайте — отвечаем

Как хранить шубу летом?

(Е. Л. Пантелеева, Московская обл.)

В конце сезона следует расчесать мех и хорошо просушить изделие. Хранить в сухом помещении, на плечиках. Не следует посыпать нафталином — его (или подобные препараты) в марлевых мешочках лучше привязать к пуговицам и другим местам.

В нашем хозяйстве есть голубые песцы, но хотели бы еще приобрести для разведения енотовидных собак, или, как их еще называют, енотов. Подскажите, где есть фермы этих зверей?

(Г. Н. Новопашин, Республика Коми)

Есть несколько хозяйств, где имеются фермы по разведению енотовидных собак (уссурийских енотов): ЗАО «Зверохозяйство «Вятка» (613109, Кировская обл., Слободской р-н, пос. Зониха); звероводческие хозяйства в Ленинградской обл. «Заря» и «Пионер» (188861, Выборгский р-н, п/о Кирилловское и 188261, Лужский р-н, п/о Зверосовхоз) и др. Ферм по разведению енотов-полоскунов сейчас в России нет.

В 20-е годы уссурийских енотов, отловленных в природных условиях Дальнего Востока, завезли для акклиматизации во многие регионы России, Белоруссии и Украины, а позднее было освоено их клеточное разведение. Но из зверохозяйств их вытеснили более дорогостоящие виды зверей, и лишь возросший спрос на шкурки енотов в 70-е годы побудил звероводов вновь создавать енотовые фермы. Технология их разведения хорошо освоена (есть цветовые формы серебристые, оранжевые и др.), себестоимость производства продукции ниже, чем у лисиц и песцов.

Интересно, что дикие енотовидные собаки в свое время «нарушили» государственную границу СССР и поселились в Польше, Румынии, а в Финляндии этих зверей отловили, и сейчас там много ферм по их разведению На пушном рынке продукция из этой страны продается под названием «финенот»: аукционные цены на нее периодически публикуются в нашем журнале.

Какая годовая потребность в кормах для кроликов?

(Е. И. Зеленкин, Татарстан)

Примерная годовая потребность в кормах одной крольчихи с приплодом 25 крольчат составит (ц): сено — 1,4; трава — 8,0; корнеплоды — 1,0; силос — 1,0; концентраты — 1,6; соль — 0,02; мел, костная мука — 0,07.

Вологодская областная универсальная научная библиотека
www.booksite.ru

Силосование кормов

вирования многих зеленых и сочных кормов — силосование, позволяющее почти полностью сохранить их питательную ценность. Обычно к силосованию прибегают в тех случаях, когда в хозяйстве имеется большое количество различных крупностебельчатых растений, плохо поддающихся естественной сушке (лебеда, разнотравье, кукуруза, капустный лист, ботва моркови и картофеля). Сущность такого консервирования кормов заключается в том, что в измельченной и плотно уложенной зеленой растительной массе с первых же часов начинается молочнокислое брожение. Накапливающаяся молочная кислота предохраняет массу от разложения и консервирует ее на долгое время.

Материалом для силосования могут служить как легкосилосующиеся (содержащие много сахаров), так и трудносилосующиеся растения. К первым относятся кукуруза, подсолнечник, морковь с ботвой, верхний капустный лист, ботва гороха, вико-овсяная смесь, разнотравье, сорняки и бурьян. Ко вторым — бобовые травы, клевер, люцерна, вика, чечевица, из дикорастущих — лебеда, лопух и крапива (ботву огурцов, помидоров, дынь, арбузов не силосуют). Растения второй группы используют с включением 30...40 % культур из первой. Для быстрого образования молочной кислоты при силосовании клевера, лебеды к ним добавляют 10 % моркови и 10...12 % вареного картофеля или 6...8 % сахарной свеклы. В зависимости от наличия сахаров созревание силоса длится от 6 дней до 2 мес.

Влажность силосуемой массы должна быть в пределах 70...85 %. Поэтому при закладке очень сочных растений, например капусты, следует добавить подвяленного разнотравья, мякины, сенной муки. Чтобы получить качественный силос, растения необходимо хорошо измельчить (до 0,5...1,5 см). Массу слоями укладывают в бочку, яму или траншею, каждый слой тщательно утрамбовывают до появления сока, сверху плотно укрывают и помещают груз. Время загрузки — не более 1...2 сут.

Используют различные рецепты силосования. Например, можно приготовить силос из подвяленного капустного листа и ботвы моркови (10 %) с добавлением соли (1 %). Капустные листья предварительно промывают, затем измельчают их вместе с морковной ботвой. Такой корм животные поедают очень хорошо, особенно при примешивании к нему перед раздачей 20...30 % отрубей или комбикорма. Более питательным получается силос из клеверной отавы и зеленой кукурузы (по 30 %), листьев подсолнечника — 20 %, ботвы гороха — 10, мелкорубленой моркови — 8...9 и соли — около 1 %.

Наиболее ценен комбинированный силос. Вместе с другими кормами в него входят молотое зерно (овес, ячмень и т. д.), вареный картофель, морковь, сахарная свекла. Они резко увеличивают содержание сахара в массе, что облегчает использование трудносилосуемых растений (клевер, люцерна, лебеда и др.). Комбинированные силосы могут быть разных составов. Вот рецепты некоторых из них (содержание компонентов в процентах): а) клеверная отава — 40, разнотравье и сорные травы — 30, кукуруза — 30; б) клеверная отава — 50, капустный лист и ботва гороха — 20, морковь — 20, запаренный картофель — 10; в) капустный лист — 60, клеверная отава — 30, картофель — 10.

Готовят комбинированный силос следующим образом. Зеленую массу, морковь хорошо измельчают, добавляют к ним размятый пополам с водой вареный картофель, за счет чего силосование улучшается, особенно когда основным компонентом служат клевер, люцерна или лебеда. Следует отметить, что клеверная отава содержит много белка и витаминов. Силос из нее, пересыпанный перед раздачей концентратами, заменяет в рационе картофельную мешанку и корнеплоды. Свекольную ботву в комбинированный силос включать не следует, так как она вызывает понос.

Хороший силос — ценный корм для многих видов животных, особенно для кроликов. На каждую самку с молодняком, полученным от 3...4 окролов с октября по май, достаточно заложить 100...120 кг силоса из расчета 200...300 г в день (кроме последней недели сукрольности). В рацион молодняка до 40 дней его лучше не включать.

Доброкачественный силос имеет приятный запах и желто-зеленый до светло-коричневого цвет. Заплесневевший, бурый, с неприятным запахом силос скармливать нельзя. Начиная использовать силос из новой бочки, сначала следует дать его небольшому числу малоценных особей (в виде пробы), чтобы убедиться в его доброкачественности, а потом уже скармливать всему поголовью. Применение силоса в зимний период позволит снизить себестоимость продукции.

М. К. МОРОЗОВ
Тверская обл.

Досушка сена

Заготовка сена — одна из важнейших забот. Ведь его приходится давать кроликам большую часть года — с сентября по май. Имея 5...6 основных самок при почти круглогодовом воспроизводстве молодняка, заготавливаю, как правило, 1,2...1,5 т очень хорошего сена. Правда, в силу целого ряда обстоятельств нередко удается запасти его среднего и даже нижесреднего качества. Если учесть, что при доставке на хранение, раскладке и скармливании этого сена теряется до 25...30 %, причем наиболее ценная его часть — листочки и цветки, то животным попадает не более трети питательных веществ, содержащихся в траве.

Такая расточительность ничем не оправдана. Многих потерь можно избежать. Например, стал несколько раньше начинать сенокос, что дало возможность провести на этих участках и второй укос. Затем также использовал на заготовке сена большое число помощников, чтобы высушить и убрать его в 3...4 дня. Кроме того, чтобы иметь хотя бы небольшое количество высококачественного сена, при его сушке применил полиэтиленовую пленку. Применяю ее прежде всего для ускоренной досушки мелкостебельчатого разнотравья. Если двухслойную пленку шириной 2,1 м разрезать с одной стороны, то получается полотно шириной 4,2 м. Исходя из этого, приобретаю необходимое количество пленки. Так, из 40 погонных метров получаю два полотна размером 4,2 × × 20 Досушку сена на полиэтилене провожу около дома. При этом землю предварительно выравниваю и очищаю от посторонних предметов, чтобы при ходьбе по полиэтилену (в носках или тапочках) не прорвать его.

Сено заготавливаю на близлежащих к хозяйству участках с мелкостебельчатым разнотравьем и возможно боль-

Вологодская областная универсальная научная библиотека
www.booksite.ru

Нехитрый культиватор

Лопата да грабли — вот нехитрый инструмент, который в основном используют владельцы небольших земельных участков для их обработки. При работе вручную затраты труда велики. То ли дело малая механизация, например мотоблок. Запустил двигатель, подобрал соответствующий навесной сельхозагрегат и паши, борону́й. Но мотоблок сегодня по карману лишь богатым. Остальным же могу порекомендовать оригинальный культиватор из старого велосипеда.

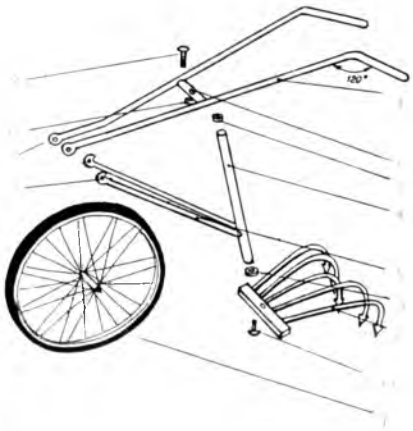

Схема культиватора: *1* — велосипедное колесо, *2* — культиваторная головка, *3* — рукоятки, *4* — труба, поддерживающая седло, *5* — опоры седла, *6* — поперечина, *7* — элементы для крепления колеса, *8* — регулировочный болт, *9* — приваренная гайка, *10* — болт, *11* — контргайка

Если еще сохранились от него детали, то можно смело приступать к изготовлению велокультиватора. Его основная часть — вилка велосипедной рамы с трубкой, поддерживающей седло. Рукоятки культиватора надо выполнить из стальных или дюралюминиевых трубок либо взять готовые от тачки. В месте крепления рукояток к велосипедному колесу необходимо сделать отверстия и установить в них втулки или подшипники. Трубки ручек сгибают под углом 120°, а на них надевают резиновые наконечники (рис.).

К трубке, поддерживающей седло, крепят культиваторную головку или культиватор. Он может быть от старой сельхозтехники или самодельный из стальных заостренных прутьев. Все узлы культиватора лучше крепить на болтах, а поперечину ручек привариваю́т, если, конечно, есть сварочный аппарат. Сварку культиватора ведут так, чтобы все его узлы были прочно соединены друг с другом, составляя жесткую конструкцию. Для этого нужно использовать контргайки со шпильками.

Велосипедное колесо подойдет любое, но лучше среднего диаметра. Его крепят к раме специальными велосипедными гайками — барашками или контргайками.

Этим культиватором обрабатывают только предварительно распаханные грядки. В основном его применяют для прополки сорняков, окучивания грядок с картошкой. Кроме того, культиватор можно заменить на небольшой плуг, корчеватель и таким образом превратить базовое велосипедное шасси в универсальное приспособление, куда можно вмонтировать различные сельхозорудия, даже косилку.

Ф. Ф. ДАНИЛОВ

Коса-серпан

Многие орудия труда, используемые для сельскохозяйственных работ в стародавние времена, а потом забытые с появлением техники, опять находят применение на приусадебных участках, хотя и несколько усовершенствованные. Оно и понятно: не на всяком участке с громоздкими агрегатами развернешься, да и не каждому они по карману. Так, известны различные варианты косы. Например, коса-серпан.

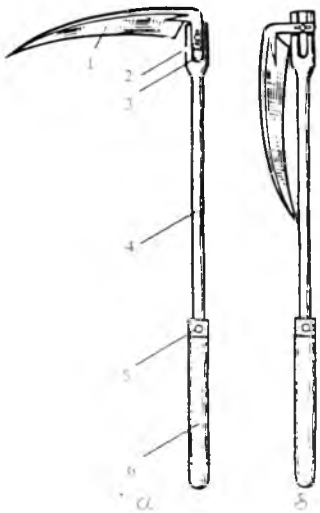

Коса-серпан:
а — рабочее положение, *б* — транспортное; *1* — нож косы; *2* — гайка-барашек; *3* — паз удлинителя; *4* — удлинитель; *5* — колпачок; *6* — черенок

Она включает в себя нож косы и удлинитель с черенком, соединенные между собой болтом с гайкой-барашком (рис.). При работе косу держат правой рукой за черенок и скользящим резанием косят траву.

Для приведения косы в положение для перевозки необходимо ослабить гайку-барашек, повернуть нож косы так, чтобы носик ножа вошел в паз удлинителя, и затянуть гайку-барашек. В таком положении коса безопасна при транспортировке.

Подготовка косы-серпана к работе производится так же, как и ножа обычной косы. Лезвие по мере затупления в процессе работы затачивают мелкозернистым бруском. При точении носик косы углубляют в почву или упирают в носок сапога и точат лезвие сверху вниз поочередно с обеих сторон полотна ножа.

Л. К. РОДИОНОВ

шим количеством белого клевера. Скошенную траву хорошо подвяливаю в течение дня, а к вечеру укладываю плоским валком высотой до 70...80 см на полиэтиленовые полотна, ближе к одному краю. Закрыв валок другим краем полотна, прижимаю его толстыми брусками. Раскрываю и разваливаю валок по полиэтилену не позднее 7 ч утра, иначе трава сильно согревается. Затем в течение дня ее 3...4 раза ворошу, и на ночь процедуру укрытия повторяю. Если в утренние часы запоздать с раскладкой сена, то на внутренней стороне пленки скапливаются испарения.

Полиэтилен удобен тем, что дает возможность вести сушку сена в неустойчивую погоду. Перед налетевшим грозовым ливнем достаточно 10 мин, чтобы закрыть сено. А уже хорошо подсушенное прекрасно сохраняется под пленкой в течение нескольких дней, даже когда льет непрерывный дождь. От ярко-зеленого слегка пересушенного сена отбиваю на мелкой сетке листочки и использую их в составе мешанки вместе с вареным картофелем и комбикормом.

М. К. ГУЩИН
Московская обл.

Вологодская областная универсальная научная библиотека
www.booksite.ru

Удобное приспособление

Обычно для изготовления рукоятки косы используют ивовые заготовки. Мне же пришлась по душе деталь, выполненная из другого материала. Взял две круглые палочки длиной 18...20 см (диаметр 3 см). Затем вырезал полоску жести (толщина 1...1,5 мм и ширина примерно 2 см) такой длины, чтобы можно было опоясать черенок косы и установленные на нем под углом обе палочки, которые выполняют роль ручки — рукояти (рис.).

На металлической ленте просверлил отверстия для гвоздей, а на ее концах сделал фаски. Так скрутка рукояти не будет сползать. А чтобы уменьшить шероховатость на рукояти, место, за которое беру рукой, обмотал хлорвиниловой изолентой. Третий год использую такое приспособление и убедился в его преимуществе. По сравнению с прежним вариантом (материал из ивы) коса не стала тяжелее, но надежность рукояти повысилась.

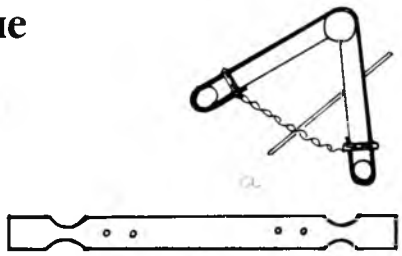

а. **Общий вид рукоятки**
б. **Металлическая пластинка с фасками и отверстиями для гвоздей**

А. А. ЖАШКОВ
Смоленская обл.

Несколько советов

• Перед укладкой на хранение корнеплоды опрыскивают настоем из сухих чешуй репчатого лука. На 10 л теплой воды берут 300 г сухой луковой чешуи, настаивают 4...5 дней, процеживают и опрыскивают корнеплоды. Этот способ хранения дает хороший эффект.

• При установке штакетной ограды соединительные горизонтальные брусья лучше делать со скошенной верхней гранью. Это обеспечит сток дождевой воды с нее и удлинит срок службы ограды.

• Для защиты древесины от влаги применяют следующую смесь: к растопленным 100 г канифоли (в металлической или эмалированной посуде) добавляют при перемешивании 100 г чистого просеянного мелкого песка и 20 г мелко намолотого мела или то же самое количество карбоната калия преципитата. При непрерывном помешивании в смесь вносят каплями 8 г льняного масла, а после этого 3...4 капли серной кислоты. Если смесь очень густая, то добавляют льняное масло. Предварительно обработанную шкуркой и очищенную от пыли древесную поверхность смазывают этой смесью с помощью губки.

Научно-производственный центр по звероводству

БЕНФОТИАМИН –
лекарственная форма витамина B_1,
не разрушаемая ферментом тиаминазой

ПРЕДЛАГАЕМ ДЛЯ ВСЕХ ВИДОВ ПУШНЫХ ЗВЕРЕЙ

ИЗГОТАВЛИВАЕМ НА ЩЕЛКОВСКОМ ВИТАМИННОМ ЗАВОДЕ

Гарантируем качество

Справки и заказы:
129110, Москва, пр. Мира, д. 51, кв. 6;
тел. (095) 281-10-88, факс (095) 281-65-37

Спрашивайте — отвечаем

В прошлом году летом и осенью кормил нутрий в основном хорошей луговой травой, предназначенной и для теленка. Он нормально развивался, а нутрии были худоваты, молодняк остался мелким. Что посоветуете на этот год?

(В. С. Дворцов, Костромская обл.)

Нутрия по типу пищеварения, образно говоря, находится между кроликом и свиньей. Поэтому взрослым животным не следует давать более 200...250 г травы в сутки, молодняку после отсадки — в сутки не более 100 г травы, перед убоем назначают норму взрослого животного. Желательно, чтобы в рационе были концкорма — не менее 100...150 г на голову (до 250 г). Кроме того, до половины указанной нормы травы полезно заменять ее отходами со стола и огорода, корневищами болотных растений (рогоз, камыш, стрелолист и др.), а весной и осенью — свеклой, вареным картофелем в смеси с концентратами.

Приобрел самца породы бабочка. Он белый, но имеет черную пятнистость вокруг глаз, на носу (в виде бабочки), спине. Самок бабочек у меня нет. Хочется развести таких кроликов. Каких самок подобрать к новому питомцу?

(Ю. А. Войтюк, Ленинградская обл.).

При скрещивании бабочки с самками пород калифорнийская, венский голубой, мардер весь приплод имеет желаемую окраску с черным рисунком. При спаривании с серебристыми кроликами в помете будут все бабочки, но с серебристым рисунком, а с белыми и серыми великанами, шиншиллой — тоже получим бабочек, но с интересным рисунком — пигментированная площадь тела имеет окраску агути (зональная серо-заячья).

Ген, определяющий проявление этой окраски,— доминантный (E_n, имеет также название «английская пегость»), поэтому подобный рисунок легко комбинируется с окраской любой породы. Порода бабочка создана в Англии в конце прошлого века, она до сих пор популярна у любителей во многих странах, в том числе в России, Белоруссии, странах Восточной Европы. Из шкурок бабочки шьют красивые детские и молодежные шубки, подбирая полуфабрикат по рисунку окраски.

Если кто-то из читателей знает, где сохранилась относительно крупная ферма по ее разведению,— сообщите редакции.

Вологодская областная универсальная научная библиотека
www.booksite.ru

Синегнойная палочка, выделенная от песцов и лисиц

ТОКСИГЕННОСТЬ БАКТЕРИАЛЬНЫХ ШТАММОВ

Синегнойная палочка (P. aeruginosa) в процессе своей жизнедеятельности вырабатывает большое количество экзопродуктов, которые имеют различные биологические и ферментативные свойства. Согласно последним данным к таким продуктам относятся: экзотоксин А, экзотоксин S, цитотоксин, гемолизин, нейроминидаза, протеолитические ферменты (щелочная протеаза и эластаза), экстрацеллюлярная слизь, адгезины, энтеротоксин и др. Однако одним из главных патогенетических факторов синегнойной палочки является экзотоксин А, вызывающий смерть экспериментальных животных. Это белковый продукт, который вырабатывают 90 % клинических штаммов синегнойной палочки. Установлено, что экзотоксин А оказывает влияние на клетки иммунной системы, в частности, он токсичен для макрофагов.

Синегнойная палочка является причиной инфекции — псевдомоноза зверей — норок, песцов, лисиц и др., и если в отношении норок к настоящему времени вопросы профилактики в достаточной степени решены, так как имеется эффективная вакцина, то этого нельзя сказать о песцах и лисицах. У этих зверей она вызывает патологию в репродуктивной системе — эндометриты, метриты, аборты, пропустования самок, рассасывание эмбрионов. В связи с этим в задачу настоящих исследований входило изучение токсигенности штаммов синегнойной палочки, выделенных от песцов и лисиц, и отбор среди них тех, которые могут стать кандидатами в вакцинные штаммы для создания специфической вакцины против псевдомоноза песцов и лисиц.

Исследования проводили на базе НИИ эпидемиологии и микробиологии им. Н. Ф. Гамалеи. Экзотоксин А выявляли в реакции пассивной гемагглютинации с использованием эритроцитов, сенсибилизированных иммуноглобулином, выделенным из моновалентной антитоксической сыворотки, а также по тесту Элика и по АДФ-рибозил-трансферазной активности (ферментативный метод).

Реакцией пассивной гемагглютинации (РПГА) протестирован 61 клон-штамм синегнойной палочки. В результате у 11 из них (18,0 %) реакция была отрицательной, у двух не получен результат из-за радужного лизиса. Остальные 48 штаммов распределялись в следующих интервалах разведений: с 1:2 до 1:32 (включительно) — 27 (44,3 %), с 1:64 до 1:128 — 17 (27,9 %), с 1:256 до 1:512 — 4 (6,6 %).

Анализируя полученные данные, мы отметили, что наибольшее количество штаммов с высокими титрами экзотоксина А лежит в пределах сероваров 011 и 09 (соответственно 37,5 и 50,0 %). В отношении штаммов серовара 03, широко распространенных среди зверей, то из 15 только у одного не наблюдалось экзотоксина А, а остальные показали его наличие, но имели сравнительно низкие титры (1:16 и 1:32).

Тестом Элика оценили 58 клонов-штаммов и полосы преципитации зарегистрированы только у 13 (22,4 %). Причем количество токсинообразующих колоний у различных штаммов неодинаково. Токсигенных колоний не обнаружено у штаммов сероваров 01, 02, 02/05, 05, а наибольшее количество высокотоксигенных, также как и РПГА, регистрировали у 011 (71,4 %) и 09 (50 %) сероваров. Таким образом, тест Элика оказался малочувствительным. Так, если РПГА токсинообразующих штаммов выделено 78,7 %, то этим тестом в — в 3,5 раза меньше.

При проверке АДФ-рибозил-трансферазной активности экзотоксина А протестировано 55 клонов-штаммов и оказалось, что более высокие показатели (в пределах 1800...2500 имп/мин/мг) имели 9 (16,4 %), средние (1000...1500) — 7 (12,7 %), низкие (до 1000 имп/мин/мг) — 25 (45,4 %) и совсем счетчик не реагировал у 14 штаммов (25,5 %). Наибольшее количество высокотоксинообразующих штаммов зарегистрировано в пределах сероваров 09 (50 %), 04 (50 %), 011 (25,0 %).

Таким образом, для обнаружения экзотоксина А синегнойной палочки чувствительными оказались реакция пассивной гемагглютинации и ферментативный метод, выявляющие соответственно 78,7 и 74,5 % токсигенных штаммов. Причем в обоих случаях показатели очень близки. Метод же Элика малочувствителен. С учетом полученных данных по экзотоксину А и серовариантности штаммов их отобрано 6 в качестве кандидатов в вакцинные.

ОТЕЧЕСТВЕННЫЕ БИОПРЕПАРАТЫ ДЛЯ ПУШНЫХ ЗВЕРЕЙ И СОБАК

АО «Родники»

является одним из разработчиков биопрепаратов и свыше 20 лет производит и реализует вакцины:

- ☐ **ассоциированная против вирусного энтерита, ботулизма, псевдомоноза норок — растворитель вакцины против чумы плотоядных;**
- ☐ **ассоциированная против вирусного энтерита, ботулизма и псевдомоноза норок;**
- ☐ **ассоциированная против вирусного энтерита и ботулизма норок;**
- ☐ **против вирусного энтерита норок;**
- ☐ **для профилактики парвовирусных инфекций плотоядных — парвовак карниворум (кошек, собак, виверовых);**
- ☐ **против аденовирусных инфекций и парвовирусного энтерита собак (парвовирусный энтерит, гепатит, аденовироз) "Триовак".**

Заявки направлять по адресу: 140143, п/о «Родники», Московская обл., Раменский р-н;

телефоны: (095) 501-53-81, 501-53-11, 501-50-66; факс 501-54-22.

ЦЕНЫ ДОСТУПНЫЕ. ФОРМА ОПЛАТЫ ЛЮБАЯ, ВКЛЮЧАЯ БАРТЕР.

Вологодская областная универсальная научная библиотека
www.booksite.ru

ЧУВСТВИТЕЛЬНОСТЬ ШТАММОВ

Характерная особенность синегнойной палочки — ее природная нечувствительность ко многим антибактериальным препаратам. А в последние годы все чаще отмечают и приобретенную устойчивость синегнойной палочки ко многим активным антибиотикам. При энзоотии синегнойной инфекции (псевдомоноза) у норок наилучший терапевтический эффект отмечен при добавлении полимиксина М в кормовую смесь для всего стада животных. В своей работе мы попытались определить чувствительность к антибиотикам штаммов P. aeruginosa, выделенных от песцов и лисиц, павших в результате септической формы синегнойной инфекции.

Устойчивость штаммов к антибиотикам проверяли методом репликации культур на плотную питательную среду. Причем при определении чувствительности штаммов синегнойной палочки, выделенных при диагностических исследованиях патологического материала, использовали общеизвестный метод дисков.

Изучаемые антибиотики испытаны в следующих концентрациях (мкг/мл): ципрофлоксацин — *15,6...0,48,* азлоциллин — *50,0...0,19,* гентамицин — *200,0...0,78,* рифампицин, клафоран, нитроксолин, тиментин, аугментин — *250,0...0,97,* вибрамицин, кефзол, ампициллин — *500,0...1,95,* таривид *550,0...1,07,* диоксидин — *1250,0...4,88.*

За минимальную ингибирующую концентрацию антибиотика (МИК) принимали его концентрацию, при которой отмечалась полная задержка роста штамма. Испытали 11 штаммов синегнойной палочки и установили, что в большинстве случаев их чувствительность к одному испытуемому антибиотику находится на одинаковом уровне. Исключение составляют диоксидин и ампициллин, МИК которых колебалась в пределах двух последовательных разведений. При испытании аугментина МИК не установлена — при всех его концентрациях наблюдался активный рост культуры. Наибольшая чувствительность штаммов отмечена к ципрофлоксацину. В медицинской практике он характеризуется наиболее широким спектром антибактериального действия, включающим многие грамотрицательные бактерии, в том числе и синегнойную палочку. Его эффективность доказана при лечении синегнойной пневмонии у людей. Неплохие результаты показал также рифампицин, его МИК 1,94 мкг/мл. Для подавления роста синегнойной палочки требуются особенно большие дозы кефзола, нитроксолина, диоксидина, таривида, гентамицина. МИК антибиотиков представлена так (мкг/мл): ципрофлоксацин — *0,97,* азлоциллин — *50,0,* гентамицин — *100,0,* рифампицин — *1,94,* клафоран — *62,5,* нитроксолин — *125,0,* тиментин — *62,5,* аугментин — рост, вибрамицин — *7,8,* кефзол — *250,0,* ампициллин — *7,8...14,6,* таривид — *137,5,* диоксидин — *312,0...625,0.*

При поступлении диагностического материала в НИИПЗК и выделении культур синегнойной палочки нами проводилась подтитровка их к антибиотикам с помощью антибиотических дисков. Большинство выделенных культур были чувствительны к полимиксину М, стрептомицину, неомицину, карбенициллину. Более всех диаметр зоны задержки роста (20...22 мм) наблюдали у полимиксина М и карбенициллина. Слабо чувствительны культуры были к канамицину, тетрациклину, нечувствительны — к ампициллину, оксациллину, бензилпенициллину, доксициклину, левомицетину, линкомицину, рифампицину, ристомицину, олеандомицину.

Однако в связи с тем что в последние годы цены на большинство антибиотиков повысились, необходимо перед каждым новым их применением проводить подтитровку препарата к выделяемым штаммам, чтобы избежать нерационального использования приобретаемых антибиотиков.

О. Б. ЛИТВИНОВ
НИИ пушного звероводства и кролиководства им. В. А. Афанасьева

Зверосовхоз
«САЛТЫКОВСКИЙ»
предлагает к продаже
ШИРОКИЙ ВЫБОР ШКУРОК:
норок (5 цветовых типов),
лисиц (12 типов),
песцов (3),
соболей и рыси.
Реализуем сырье и полуфабрикат
Цены договорные, умеренные
Наш адрес: 143900, Московская обл., Балашихинский р-н, Кучинское шоссе, пос. Зверосовхоз; тел/факс (095) 521-02-85, тел. 521-22-26

Несколько лет в нашем хозяйстве наблюдается одна и та же картина: норки зимой чувствуют себя хорошо, нормально проходит гон. Но во второй половине апреля многие самки, имевшие ранее внешние признаки беременности, начинают плохо поедать корм, сильно худеют и не приносят щенков. Бывают случаи, когда под клетками находим кровь и остатки плодов. В чем дело? Каковы причины этого заболевания?

(А. С. Юргина, Республика Карелия)

Судя по всему, норки длительное время (зимой — весной) получали недоброкачественные мясо-рыбные корма (долго хранившиеся, с окисленным жиром), и по этой причине большинство витаминов частично разрушалось при приготовлении кормосмеси. Возникал у них их дефицит, кроме того, продукты окисления жиров сами по себе могут быть токсичны для норок. При сильном отравлении пооловья наблюдаются исхудание зверей, расстройства пищеварения еще до периода беременности, а в конце апреля — массовый падеж животных с признаками абортов, разрывов матки, рождением слабых щенков. Необходимо в указанные периоды следить за качеством продуктов (имеются лабораторные методы), а также обогащать кормосмеси препаратами витаминов, особенно Е. Одновременно проверяют зерновые корма на наличие в них грибков (плесени и т. п.), которые также могут вызвать похожее заболевание. Заметив отклонения в поведении, упитанности самок, надо сообщить свои наблюдения специалистам (зоотехнику, ветврачу).

Заметил, если кролика выпустить из клетки, то почему он никогда не бежит прямо, а двигается как-бы по кругу, высоко подпрыгивает и меняет направление движения в воздухе. С чем это связано?

(Витя Семенов, Московская обл.).

Считают, что домашний кролик унаследовал такое поведение от дикого предка — так легче спасаться от преследователей. Ведь большинство хищников предпочитает прямолинейное движение.

Вологодская областная универсальная научная библиотека
www.booksite.ru

На VI научном конгрессе по пушному звероводству

Вопросы патологии пушных зверей. По этой проблеме представлено 17 докладов, в том числе 6 посвящено алеутской болезни норок (АБ). E. Gottschalck et al. провели анализ типов парвовируса алеутской болезни (ВАБ) норок в Дании. С помощью цепной реакции полимеризации (ЦРП) у ВАБ выявлено 10 типов последовательностей нуклеотидов (оснований) ДНК, возможно коррелирующих с регионами страны. На одной ферме может сосуществовать более одного типа ВАБ.

Метод ЦРП в диагностике АБ использован также исследователями из США (Ih. E. Bloom et al.) в сравнении с тестом встречного иммуноэлектрофореза (ВИЭФ или РИЭОФ). Результаты анализов 94 проб сыворотки крови норок совпали в 85 % случаев. Оказалось, что ВИЭФ более эффективен (97 %), чем ЦРП (62 %) в выявлении инфицированных норок. Однако ЦРП позволила отдифференцировать изоляты ВАБ по патогенности. В качестве альтернативы ВИЭФ для диагностики АБ предлагается также дот-иммуносвязывающий анализ (ДИА) на нитроцеллюлозе (A. Taranin et al., Россия).

В Карелии на одной из ферм определена заболеваемость АБ среди 450 стандартных и 450 белых норок. Для диагностики использовали ВИЭФ, йодный тест, а также электрофорез (V. Ilukha, L. Uzenbaeva). Анализ показал, что динамика развития АБ связана с устойчивостью зверей, зависящей от размера приплода. Установлено также, что у клеточных норок существуют такие же механизмы саморегуляции численности, как и в естественных условиях.

В попытке защитить норок нескольких типов окраски от ВАБ применяли имплантацию мелатонина и двух других иммуномодуляторов (LeGrande, C. Ellis, США). Все три соединения обеспечивали некоторую защиту против заражения этим вирусом и другими болезнетворными агентами. При введении отличных от мелатонина иммуномодуляторов и заражении вирусом все норки голубой ирис пали, хотя срок их выживания увеличился. Использование мелатонина привело к сохранению всех, кроме одного, животных, хотя это вещество отрицательно действовало на воспроизводство. У норок без двойного рецессивного алеутского гена были эффективными и немелатониновые иммуномодуляторы. Важно отметить, что мелатонин защищал норок от чумы и других недиагностированных болезней. Проверяется подобная активность немелатониновых иммуномодуляторов.

С целью уничтожения ВАБ проведены опыты с использованием домашнего отбеливателя клорокса и биоксиданта. Инфицированные гомогенаты селезенки норок инкубировали с дезинфектантами и исследовали в биопробе. Установлено, что биоксидант полностью уничтожает вирус в титре 10^4 50%-ных инфекционных доз. Эффективность клорокса оказалась неполной (U. Jackson, S. Winslow, США).

В сообщении, посвященном новым направлениям в разработке вакцин для норок (A. Uttenthal et al., Дания), обращается внимание на то, что молекулярные генные технологии позволяют получить более чистые и контролируемые препараты антигенов. В комбинации с новыми адъювантами создается возможность получения вакцин следующего поколения. В работе сравнивали коммерческую вакцину против вирусного энтерита норок (ВЭН); рекомбинантный антиген ВЭН, полученный в векторной системе бакуловируса; синтетические пептидные вакцины из аминотерминала VP2 собачьего парвовируса вместо ВЭН. Установлено, что норки могут быть защищены от ВЭН с использованием антител к очень ограниченному количеству эпитопов капсида вируса. Сейчас рассматриваются некоторые выгоды такого подхода. Так, инфекционный вирус не участвует в производстве вакцин. Реакцию на пептидные вакцины легко отличить от таковой у естественно зараженных зверей. Незначительное количество пептидов в вакцинной дозе делает ее экономически выгодной. С помощью пептидных вакцин можно обойти проблему естественного иммунитета.

Для усовершенствования существующего метода производства вакцин предлагается новая перевиваемая культура клеток FK-91, полученная из почек 5-месячной кошки (A. G. Durimanov et al., Россия). Культура проверена на специфичность для ВЭН и собачьего парвовируса до 190-го пассажа. Интервал между пассажами составлял 3...4 дня. Титр ВЭН возрастал от 1:4—1:8 до 1:4096—1:132 768. В зараженной культуре отмечены цитопатический эффект и гемадсорбция. Культура пригодна для первичного выделения парвовирусов плотоядных.

Несколько сообщений на конгрессе были посвящены другим вирусным и бактериальным инфекциям плотоядных. Так, в одном докладе внимание уделяется диагностике чумы у лисиц и норок (A. Shestopalov et al., Россия). В этих целях предлагается использовать твердофазный дот-иммуноферментный анализ. В качестве материала для исследования использовали смывы из носовой и конъюнктивальной полостей. Вакцинный вирус не влиял на результаты исследования. Метод позволял установить заболевание в течение 1 ч и решить проблему у животных со стертым течением инфекции.

A. Kopczewski et al. (Польша) описывают вспышку инфекционного энцефалита у песцов, диагностированную в 1995 г. на одной из ферм в районе Гданьска.

Выделен аденовирус в прошлом году от 1,5...3-месячных щенков лисицы на фермах в Западной Сибири (A. Shestopalov et al., Россия). Клиническая картина болезни характеризовалась поражением ЦНС с летальным исходом, наступавшим через 1...2 дня. На некоторых фермах болезнь охватывала до 35 % молодняка. Электронно-микроскопические исследования и иммуноферментный анализ, биопроба на мышах-сосунах и использование культур клеток Vezo и MDCK позволили выделить и идентифицировать аденовирус плотоядных.

В двух сообщениях из Польши внимание уделено легочно-сердечному синдрому у лисиц. Болезнь появилась в середине 80-х годов у 8...14-недельных щенков, характеризовалась сильной одышкой и внезапной гибелью животных. При вскрытии находили значительные количества геморрагического экссудата в грудной полости и перикарде. При вирусологическом исследовании (J. Wojcik et al.) патматериала от 15 щенков с применением культуры клеток, реакции гемагглютинации, биопробы на различных животных сделано заключение, что болезнь не имеет вирусной этиологии. В результате бактериологических исследований внутренних органов (A. Kopczewski et al.) наиболее часто выделяли микроорганизмы из брюшной полости. Ими оказались: кишечная палочка, кокки, стафилококки, сальмонеллы и псевдомонады. Пастереллы и микоплазмы не обнаружены. В результате сделан вывод, что легочно-сердечный синдром — это генерализованное заболевание с невоспалительной этиологией.

В докладе ученых из Аргентины (A. Martino, J. Martino) приводятся результаты выделения бактерий и изучения плевральной жидкости у норок.

Вологодская областная универсальная научная библиотека
www.booksite.ru

Плеврит у этих животных характеризуется сильной экссудативной реакцией и часто заканчивается внезапной гибелью. При исследовании наиболее часто выделялись колиформы, бациллы, протей, золотистый стафилококк и стрептококки. Патология наблюдалась на фермах, где животные поражены алеутской болезнью. В плевральной жидкости обнаруживали в больших количествах нейтрофилы и макрофаги, удельный вес ее составлял 1,023±0,003, а общее содержание белка — 3,9±0,1 г/дл.

Отдельное сообщение было посвящено С-реактивному протеину (СРП) в сыворотке крови лисиц и собак (K. Kostzo et al. Польша). Содержание его у клеточных лисиц не изучено. В работе выделяли СРП из проб сыворотки крови собак и лисиц, имеющих различные повреждения или бактериальные инфекции. Использовали аффинную хроматографию на О-фосфорилэтаноламинных колонках, чистоту препаратов определяли с помощью электрофореза. Антитела к СРП получали путем иммунизации коз. Оба типа полученных антител могли быть использованы в различных лабораторных тестах для определения уровня СРП. Выделенные препараты в стабилизированных растворах могли служить стандартом концентрации.

В работе польского исследователя R. Cholewa внимание было уделено влиянию пола клетки на гематологические показатели у нутрий. Доступа к воде животные не имели. Использовали клетки со сплошным твердым, планочным или сетчатым проволочным полом. Работу проводили в летне-осенний сезон на 12-недельных нутриях. К 30-недельному возрасту животные почти не различались по характеристикам эритроцитов, хотя гематокрит увеличивался при содержании на планочном полу. Показатели лейкоформулы менялись более значительно, особенно по количеству эозинофилов, нейтрофилов и лимфоцитов. Наиболее благоприятные данные получены при содержании нутрий в клетках с сетчатым полом.

ПРИГЛАШАЕМ

партнеров для организации кролиководческого хозяйства в ближнем Подмосковье (недалеко от г. Мытищи, по Ярославскому шоссе).

Контактный телефон (095) 515-90-34

Техника воспроизводства кроликов

При организации воспроизводства кроликов необходимо учитывать их физиологические особенности и рекомендации опытных кролиководов.

Крольчиха способна к случке с 3...4-месячного возраста. При правильном кормлении физиологическая зрелость наступает позднее, и поэтому считается нормой случка в 4 мес для мясных и средних по размеру пород (например, калифорнийская, венский голубой) и в 5 мес для других более крупных при условии достижения молодняком примерно 80 % живой массы взрослых животных. В сельхозпредприятиях принято переводить молодых самок в основное стадо после отсадки от них крольчат первого окрола.

Продолжительность половой охоты 3...4 дня, и она повторяется каждые 15...20 дней, но в осенние месяцы, в жару и при истощении самок — менее регулярно. Крольчиха может быть оплодотворена на следующий день после окрола, во время лактации, а иногда и вне периода охоты, определяемой по состоянию наружных половых органов. Овуляция (разрыв фолликулов и выход яйцеклеток в воронку яйцевода) провоцированная — спустя 10...12 ч после спаривания или воздействия другими методами. Через такое же время после оплодотворения яйцеклетка начинает делиться, а на 8-й день происходит прикрепление к стенке матки зародышей (диаметр 3,5...5 мм), которые на 13...15-й день беременности достигают 2...2,5 см в длину и могут быть прощупаны рукой с целью установления сукрольности. Оплодотворяемость самок 85...90 % при двукратном покрытии, а осенью или в сильную жару — меньше (60...75 %). Продолжительность беременности 28...32 дня (в среднем 30). Сосков у самок 8, поэтому оптимальный размер помета 8. Под взрослыми самками оставляют по 8...9 крольчат, под молодыми 5...7. Если в помете больше новорожденных, то их раскладывают для выращивания другим самкам (максимальные пометы 20...22 гол.).

У самцов возраст первой случки 5...6 мес. Полигамия при ручной случке: постоянное закрепление самца за одной группой самок — 1:5...12 (в среднем 8), а если несколько самцов определяют для нескольких групп самок — 1:20. Число спариваний до 4 в день — по 2 утром и вечером. Лучшее время случки при наружном содержании — зимой днем, летом в жаркие дни — утром и вечером. Желателен перерыв в случках после 5...10 дней использования самца, но на срок не более 15 дней. Ручная случка под контролем кролиководa проводится в клетках самцов, в первую очередь подсаживают крольчих в охоте (беспокойные, с покрасневшими и набухшими половыми органами). О покрытии (через 3...5 мин) можно судить по падению самца на бок с характерным урчанием. Самку отсаживают и переносят в клетку самца для проверки во второй половине дня, а в сомнительных случаях не отсаживают и позволяют самцу вновь покрыть ее через несколько минут после первого спаривания. На 5...7-й день проводят контрольную случку и при необходимости вновь допускают до 2 покрытий. Иногда этого не делают, а ограничиваются проверкой беременности путем прощупывания эмбрионов на 10...15-й день после первого осеменения.

Следует избегать ожирения и испугов самок в период беременности. За 5...10 дней до окрола в клетку устанавливают чистый гнездовой ящик с подстилкой или делают гнездо из соломы, стружки, сена. Если самка за 2...3 дня до окрола не выщипывает пух на животе и груди, то можно оказать ей помощь и выстлать гнездо пухом. Окролы чаще всего происходят ночью, утром, и закрытые пухом крольчата легко переносят морозы в 20...25 °С в течение суток. Самка в гнезде не сидит и посещает его только раз в сутки для кормления крольчат, как правило, в одно и то же время. При всех типах кормления самки должны быть обеспечены водой (зимой — битым льдом) для питья, а в рационы включают поваренную соль. Продолжительность лактации до 60 дней, максимум молочности наступает на 15...20-й день. Потребность одного крольчонка в молоке для нормального роста 15...20 г в сутки, а суточная молочная продуктивность матери 100...200 г.

Живая масса крольчонка при рождении 50...80 г, появляются они на свет голыми и слепыми — глаза открываются на 12...14-й день, первичное опушение появляется со дня окрола и формируется полностью в течение первого месяца жизни. Корма крольчата начинают поедать на 15...20-й день, желательный суточный прирост в возрасте до 3 мес по 25...35 г в сутки. Наивысшую интенсивность роста в этот период имеют кролики калифорнийской и белой новозеландской породы: в зависимости от породы, типа и уровня кормления живая масса в возрасте 2 мес 1,4...2 кг, в 3 мес — 2,2...3,3 кг. В последующие месяцы оплата корма снижается в 1,5...2 раза.

Вологодская областная универсальная научная библиотека
www.booksite.ru

Первая линька в возрасте 1...4 мес, вторая — 4,5...7 мес. Лучшее качество шкурок в 4 и 7 мес, а при прочих равных условиях — зимой.

В зависимости от принятой схемы движения поголовья на ферме отсаживают или крольчат от самок, или наоборот. При средней обеспеченности кормами это производится в возрасте крольчат 40...45 дней. При определенных условиях срок содержания с самкой может быть сокращен до 28 дней, а при неудовлетворительном кормлении или раннем убое крольчат (практикуется в ряде стран) — до 60 дней. Отсаженный молодняк выращивают до убоя группами по 5...10 гол., ремонтных самок с 3-месячного возраста — группами до 4 гол., а самцов — в индивидуальных клетках. Ремонтный молодняк и для продажи (в племхозе) татуируют (метки на ушах) в возрасте 1...2 мес, как правило, до отсадки от матерей.

Потребность в ремонтном молодняке определяют, исходя из того, что при сезонном воспроизводстве выбраковывают 35...40 % самок (до 3 лет племенного использования), а при круглогодовом — 50...100 %. Продолжительность использования самца на товарной ферме 2 года, на племенной — до 3 лет и более. Молодняк для ремонта, как правило, отбирают из зимне-весенних окролов с резервом до бонитировки и получения от него первого приплода.

При расчете календарного плана и реализации молодняка используют следующие данные: период от окрола до следующей случки 1...60 дней (рекомендуемый 40...42 дня при круглогодовом воспроизводстве в помещениях с регулируемым микроклиматом) и 15...42 дня при сезонном; число окролов от самки в год — максимально возможное 11, оптимальное при круглогодовом воспроизводстве 5, а при сезонном 4. В условиях большинства районов России при сезонном воспроизводстве (помещения без регулирования микроклимата) в сентябре — ноябре случку не проводят. В этом случае в зонах, где в январе — феврале ночные температуры не превышают — 20...— 25 °С, первую случку проводят в декабре — январе, а в более холодном климате — только в феврале. В последнем случае, чтобы получить за март — сентябрь 4 окрола от самки, приходится сокращать возраст отсадки крольчат до 35...40 дней. На оплодотворяемость самок осенью влияет не только их истощенность из-за выкармливания крольчат летом, но и в большей степени короткий световой день. На относительно крупной (коммерческой) ферме желательно применять туровые окролы, покрывая всех самок за 5 дней. Это помогает повысить производительность труда, применять раскладку крольчат из больших пометов. При окролах в те месяцы, когда не исключены кратковременные ночные морозы (—20 °С и ниже), можно случать животных на ферме в 2...3 тура с интервалом в одну неделю между ними.

В приусадебных хозяйствах при хорошем кормлении находят применение уплотненные (случка на 1...2-й день после окрола, отсадка в 28...29 дней) или полуплотненные окролы (случка на 10...20-й день лактации, отсадка в возрасте 38...40 дней). Обычно это делается не чаще одного раза в сезон.

Нормальным считается выращивание от самки 25...30 гол. в год, а 40...45 — выдающийся результат. Молодых самок (ремонтных, разовых от первого окрола) можно случить в июле — августе и получить от них приплод в год рождения. Искусственное осеменение самок неплохо изучено, но метод в производстве не применяется из-за относительно высокой трудоемкости, связанной с вызыванием (провоцированием) овуляции, и невысокой экономической эффективности.

При всех перемещениях кроликов ловят обычно правой рукой за кожу загривка, захватывая и прижимая уши к туловищу и переносят, поддерживая снизу другой рукой, прижимая к своему телу, или перевозят в тележке. Для убоя или определения пола у молодняка животных берут за шкурку в задней части туловища. На следует ловить кролика за уши, тащить по полу (сетка), пытаясь извлечь его из клетки. Во избежание травм надо предварительно из клетки удалять неукрепленные поилки, кормушки. У взрослого кролика устанавливают пол по экстерьеру или, перевернув его на спину и придерживая левой рукой за поясницу, осматривают половые органы. У крольчат пол определяют при отсадке — правой рукой отодвигают кожу на брюшке: у самки видна продолговатая щель по оси туловища, у самца — трубочка (неразвившийся половой член). Кролики легко пугаются, самки могут абортировать, травмируют при этом себя — поэтому кроликовод должен предупреждать их о своем приближении любыми звуками, разговором. В цельносетчатых клетках животные ведут себя более спокойно, так как имеют возможность увидеть и оценить возможную опасность.

Существует множество различных модификаций описанной техники разведения. Пишите об этом в наш журнал, рассказывайте о своих методах другим кролиководам.

Л. В. КУЗНЕЦОВ

Бартер — обмен

на шкурки пушных зверей, кроликов, нутрий и ондатры различного звероводческого оборудования для

- **переработки кормов** (измельчители, пастоприготовители, смесители, шнеки, горизонтально-вакуумные котлы высокого давления);
- **обработки и выделки шкурок** (в том числе протрясные и откаточные барабаны, баркасы и др.).

Реализуем линии по измельчению кости (ПТК-1) до состояния пасты

и

проводим ремонт оборудования Эртильского завода.

Обращаться: 140143, Московская обл., п/о Родники, Раменский р-н, АОЗТ ОПКБ с ЭПП (Акционерное общество закрытого типа Опытное проектно-конструкторское бюро с экспериментально-производственным предприятием); телефон для справок (0-95) 501-50-77

Вологодская областная универсальная научная библиотека
www.booksite.ru

Позаботьтесь о своих руках

Когда хотят выразить степень необходимости какой-нибудь вещи, говорят: нам без нее как без рук! И верно. Какую только разнообразную работу не выполняют руки! И тяжелую физическую, и тончайшую ювелирную, требующую высокого профессионализма. Неудивительно, что мышцы рук постоянно испытывают перегрузки, а значит, и необходимость восстанавливать силу. Между прочим, массаж рук не просто помогает этому, но и создает ощущение общего покоя. Если промассировать только кончики пальцев, улучшится дыхание, перестанет «прыгать» сердце, снизится излишняя эмоциональность.

Массаж рук следует начинать с приемов классического массажа: поглаживания и растирания с кончиков пальцев — к их основанию. Потом кисть, от нее выше — к предплечью, затем плечо и подмышечную впадину. После поглаживания растирают каждую мышцу и сухожилие. Ладони растирают и разминают большими пальцами или гребнем сжатых в кулак пальцев. Все это проделывают нежно и осторожно, чтобы не наставить синяков.

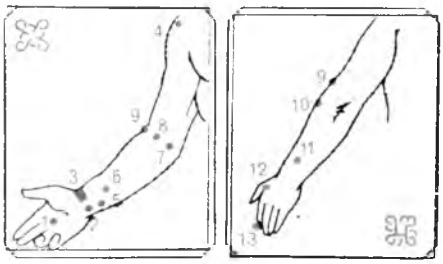

Теперь приступают к точечному массажу — воздействию на различные участки тела. Быстро снимает утомление рук массаж зоны *1* (рис.). Она находится в середине ладони между 3-м и 4-м пальцем. Массаж нормализует кровяное давление, снимает онемение в кончиках пальцев, утомление в кистях и мышечный спазм. Специфическим при заболеваниях сердца считается участок тела *2*. Зоны *2* и *3* внутри и снаружи, словно браслетом, охватывают запястье. При ушибе лучезапястного сустава они оказывают обезболивающий эффект. Помогают при снижении памяти, когда болит сердце, от бессонницы. Зона *4* выручает при бронхиальной астме, коклюше, инфекционных заболеваниях с высокой температурой.

Зона *5* выше второй на один поперечный палец. Ее еще называют зоной «экзаменационного» невроза, известного почти всем студентам. Это не болезнь и даже не симптом ее, а просто тревожное состояние, вызванное недооценкой своих возможностей, растерянностью или страхом. Снять его можно с помощью точечного воздействия в зоне *5*. Его лучше делать подушечкой ногтевой фаланги большого пальца (остальными как бы придерживая запястье), попеременно на обеих руках по 5...10 мин 2...3 раза в день. В промежутках можно пить успокаивающий чай такого состава: травы тимьяна ползучего (5 частей) и душицы (3 части), листья ежевики (3 части), черной смородины (3 части), мяты перечной (2 части) и листья пустырника пятилопастного (4 части). Чайную ложку измельченных растений заливают стаканом кипятка, оставляют на 30 мин, процеживают. Рекомендуется пить по стакану 2...3 раза в день.

Зоны *6* и *11* располагаются на три поперечных пальца выше запястья. Так, участок *6* — на внутренней поверхности предплечья. Массаж его регулирует кровяное давление и расстройства женского цикла, восстанавливает работоспособность, снимает умственное и физическое утомление. Зона *11* — на наружной поверхности предплечья. Массаж ее помогает при бессоннице, повышенной потливости, онемении пальцев, а воздействие на обе эти зоны оказывает общеукрепляющее влияние на организм.

Зоны *7, 8, 9* — на внутренней поверхности предплечья в локтевой складке. Массаж зоны *7* помогает при онемении пальцев, головокружении, болях в мышцах затылочной области, *8* — при болях в суставах руки, мышцах плеча и предплечья, при ушибах и растяжениях, тошноте, а воздействие на участке *9* оказывает обезболивающее действие при воспалении локтевого и плечевого суставов, снимает приступы удушья при бронхиальной астме, коклюше и ложном крупе, помогает при заболевании легких.

Массаж зоны *10* (на три поперечных пальца ниже зоны *9*) поможет при плохом настроении, оказывая общеукрепляющее действие при расстройствах нервной системы. Участок тела *12* находится в вершине треугольника, образованного большим и указательным пальцами. Он регулятор гармонии организма. Воздействие на него показано при аллергиях, зубной боли, бронхиальной астме. Является специфической зоной массажа при заболеваниях органов желудочно-кишечного тракта. Участок тела *13* расположен на указательном пальце в наружном углу ногтя со стороны большого пальца. Он имеет самую маленькую площадь — диаметром 2...3 мм, поэтому массаж его надо делать тупым предметом (спичкой или тупо заточенной палочкой). Это поможет при болях в ушах, во рту и особенно когда болят зубы. Зону *14* легко отыскать, подняв руку вверх, в образовавшейся ямке, в плечевом суставе. Массаж ее облегчит боли в плечевом суставе, шее и межлопаточной области.

Часто после физической работы вечерами «ноют» руки. Не ждите, когда боль сама пройдет. На 5...10 мин сделайте ванночку из теплой (37...40 °С) воды или водного настоя, приготовленного из равных частей листьев подорожника, крапивы, череды или из одних листьев березы. После насухо вытрите кисти и проведите легкое поглаживание рук от кончиков пальцев до подмышечных впадин. На все процедуры уйдет не больше 20 мин, зато сбережете драгоценные часы спокойного сна.

В. И. ИВАНОВ,
доктор медицинских наук

Журнал зарегистрирован в Министерстве печати и информации Российской Федерации, № 01880

Сдано в набор 14.04.97. Подписано в печать 15.05.97. Формат 84×108 1/16. Бумага офсетная № 1. Печать офсетная. Уч. печ. л. 3,36. Усл. кр.-отт. 8,4. Заказ 615.
Цена 25 000 руб.
Адрес редакции: 107807, ГСП-6, Москва, Б-78, ул. Садовая-Спасская, 18; телефон 207-21-10

Ордена Трудового Красного Знамени Чеховский полиграфический комбинат Государственного комитета Российской Федерации по печати
142300, г. Чехов Московской области
Тел. (272) 71-336 Факс (272) 62-536

Вологодская областная универсальная научная библиотека
www.booksite.ru

ТОО
«НАУЧНО-ПРОИЗВОДСТВЕННЫЙ
ЦЕНТР ПО ЗВЕРОВОДСТВУ»

ЩЕЛКОВСКИЙ
ВИТАМИННЫЙ ЗАВОД
ПРЕДПРИЯТИЕ-ИЗГОТОВИТЕЛЬ

МЕТА
АКЦИОНЕРНОЕ ОБЩЕСТВО

ПРЕДЛАГАЮТ

звероводческим хозяйствам, фермам, питомникам, малым предприятиям, частным лицам

НОВЫЕ КОМПЛЕКСНЫЕ МИКРОГРАНУЛИРОВАННЫЕ ВИТАМИННО-МИНЕРАЛЬНЫЕ

ПРЕПАРАТЫ

СУПЕРПУШНОВИТ-П – племенным животным,

СУПЕРПУШНОВИТ-М – молодняку норок, песцов, лисиц, собак и кошек при любом виде кормления. 20 компонентов (13 витаминов и 7 микроэлементов) в виде новых форм, защищенных от разрушения,

- улучшают воспроизводительные функции взрослых животных и рост молодняка,
- предупреждают авитаминоз B_1 и анемию за счет бенфотиамина и ферроанемина (особые формы витамина B_1 и железа).

Содержание биотина способствует повышению качества волосяного покрова, а витамина Е в количестве, позволяющем нейтрализовать негативное влияние продуктов окисления жиров рациона.

УПТИВИТ – для всех видов сельскохозяйственных птиц: кур, гусей, уток, индеек, цесарок.

19 компонентов (13 витаминов и 6 микроэлементов), защищенных от разрушения,

- улучшают поедаемость и усвоение корма,
- обеспечивают хорошее развитие молодняка,
- положительно влияют на яйценосность и выводимость яиц.

Оптимальные соотношения элементов и универсальный метод дозировки позволяют полностью обеспечить потребность разных по возрасту и направлению продуктивности групп птиц в витаминах и минеральных веществах.

ПРЕПАРАТЫ НЕ ПЕРЕНОСЯТ ТЕРМИЧЕСКОЙ ОБРАБОТКИ.

Для отгрузки железнодорожным транспортом минимальный заказ 1000 кг.

МАЛЫЕ КОЛИЧЕСТВА – СО СКЛАДА ОФИСА. ПРЕДВАРИТЕЛЬНЫЙ ЗАКАЗ.

Справки и заказы по адресу:
129110, Москва, Проспект Мира, д. 51, кв. 6;
Телефон (095) 281-10-88.
Факс 281-65-37

Вологодская областная универсальная научная библиотека
www.booksite.ru

Furtex

КРЕСТОВСКИЙ ПУШНО-МЕХОВОЙ КОМПЛЕКС

ПРОДАЕТ
- пушно-меховое сырье и полуфабрикаты (норка, песец, нутрия);
- витаминный премикс "фуртекс" (возможен бартер);
- племенной молодняк нутрий;

ОСУЩЕСТВЛЯЕТ
- выделку и покраску мехов

Наша нутриевая ферма - крупнейшая в мире - выращивает зверей пяти цветовых типов

ОБРАЩАТЬСЯ:
142097, Московская обл.,
Подольский р-н,
дер. Кресты, п/о Рогово
(от Москвы на 71 км
по Калужскому шоссе);
тел.: (095) 352-3632
факс: (095) 353-0761

Furtex

Вологодская областная универсальная научная библиотека
www.booksite.ru